Ηλεκτρικός Διάδρομος MT-648

Εγχειρίδιο Οδηγιών Χρήσης

Ειδικές Συμβουλές:

1. Πριν από την εγκατάσταση και λειτουργία, διαβάστε αυτό το εγχειρίδιο προσεκτικά.
2. Παρακαλούμε φυλάξτε αυτές τις οδηγίες για μελλοντική αναφορά.
3. Το προϊόν μπορεί να διαφέρει ελαφρώς από την απεικόνιση, λόγω αναβάθμισής του.

ΑΠΑΡΑΙΤΗΤΕΣ ΟΔΗΓΙΕΣ ΑΣΦΑΛΕΙΑΣ

<u>ΠΡΟΣΟΧΗ</u> – Παρακαλούμε διαβάστε όλες τις οδηγίες πριν χρησιμοποιήσετε το διάδρομο. Είναι σημαντικό ο διάδρομός σας να λαμβάνει τακτική συντήρηση για την παράταση της ωφέλιμης διάρκειας ζωής του. Η αμέλεια να συντηρήσετε το διάδρομό σας, μπορεί να ακυρώσει την εγγύησή σας.

<u>Κίνδυνος</u>– Για να μειώσετε τον κίνδυνο ηλεκτροπληξίας, αποσυνδέστε το διάδρομό σας από την πρίζα πριν τον καθαρισμό ή τις εργασίες συντήρησης.
ΜΗ ΧΡΗΣΙΜΟΠΟΙΗΣΕΤΕ ΤΗΝ ΠΡΟΕΚΤΑΣΗ ΚΑΛΩΔΙΟΥ: ΜΗΝ ΕΠΙΧΕΙΡΗΣΕΤΕ ΝΑ ΑΠΕΝΕΡΓΟΠΟΙΗΣΕΤΕ ΤΟ ΓΕΙΩΜΕΝΟ ΒΥΣΜΑ ΧΡΗΣΙΜΟΠΟΙΩΝΤΑΣ ΑΚΑΤΑΛΛΗΛΟΥΣ ΠΡΟΣΑΡΜΟΓΕΙΣ ΚΑΙ ΜΗΝ ΤΡΟΠΟΠΟΙΗΣΕΤΕ ΤΟ ΚΑΛΩΔΙΟ ΜΕ ΟΠΟΙΟΔΗΠΟΤΕ ΤΡΟΠΟ.

1) Τοποθετήστε το διάδρομο σε μία επίπεδη επιφάνεια με πρόσβαση σε γειωμένη πρίζα 240V (50Hz).
2) Μη χρησιμοποιήσετε το διάδρομο πάνω σε βελούδο ή παχύ χαλί. Αυτό μπορεί να οδηγήσει σε ζημιές και στο χαλί και στο διάδρομο.
3) Μη φράζετε το πίσω μέρος του διαδρόμου. Παρέχετε ένα μέτρο απόσταση μεταξύ του πίσω μέρους του διαδρόμου και οποιουδήποτε σταθερού αντικειμένου.
4) Τοποθετήστε το διάδρομο σε μία σταθερή, επίπεδη επιφάνεια όταν είναι σε χρήση.
5) Ποτέ μην αφήνετε παιδιά επάνω ή κοντά στον διάδρομο.
6) Κατά την άσκηση, βεβαιωθείτε ότι το πλαστικό κλιπ στερεώνεται στα ρούχα σας. Πρόκειται για την ασφάλειά σας αν πέσετε ή μετακινηθείτε πολύ πίσω στο διάδρομο.
7) Κρατήστε τα χέρια σας μακριά από τα κινούμενα μέρη.
8) Ποτέ μη χρησιμοποιείτε το διάδρομο αν έχει φθαρμένο καλώδιο ή βύσμα.
9) Κρατήστε το καλώδιο μακριά από θερμαινόμενες επιφάνειες.
10) Μη λειτουργείτε το διάδρομο σε μέρη που χρησιμοποιούνται συσκευές αερολυμάτων ή όπου χορηγείται οξυγόνο. Οι σπινθήρες από τον κινητήρα μπορεί να προκαλέσουν πυρκαγιά σε ένα εξαίρετα εύφλεκτο περιβάλλον.
11) Μη ρίχνετε ή βάζετε αντικείμενα στα ανοίγματα.
12) Ο διάδρομος προορίζεται για οικιακή χρήση μόνο και δεν είναι κατάλληλος για λειτουργία για μεγάλο χρονικό διάστημα.
13) Για την αποσύνδεση, κλείστε όλους τους διακόπτες στη θέση off, αφαιρέστε το κλειδί ασφαλείας, και στη συνέχεια αφαιρέστε το φις από την πρίζα.
14) Οι αισθητήρες καρδιακού σφυγμού δεν είναι ιατρικές συσκευές. Διάφοροι παράγοντες, συμπεριλαμβανομένων των κινήσεων του χρήστη, μπορεί να επηρεάσουν την ακρίβεια των μετρήσεων. Οι αισθητήρες προορίζονται μόνο ως βοηθητικά μέσα άσκησης για τον προσδιορισμό των τάσεων της καρδιακής συχνότητας γενικά.
15) Χρησιμοποιήστε τις χειρολαβές. Είναι για την ασφάλειά σας.
16) Να φοράτε κατάλληλα παπούτσια. Ψηλά τακούνια, σανδάλια ή γυμνά πόδια δεν είναι κατάλληλα για χρήση στο διάδρομο σας. Τα ποιοτικά αθλητικά παπούτσια συνιστώνται ώστε να αποφεύγεται η κόπωση στα πόδια.
17) Επιτρεπόμενη θερμοκρασία χρήσης: από 5 έως 40 βαθμούς Κελσίου.

<u>Αφαιρέστε το κλειδί ασφαλείας μετά τη χρήση για την αποτροπή μη εξουσιοδοτημένης λειτουργίας του διαδρόμου.</u>

ΠΡΟΕΙΔΟΠΟΙΗΣΗ:

Μόλις βρείτε οποιαδήποτε βλάβη ή ζημιά που έχει προκληθεί, σταματήστε το διάδρομο και συμβουλευθείτε το τμήμα επισκευών της αντιπροσωπείας για να βρείτε λύση. Προκειμένου να εξασφαλιστεί η προσωπική σας ασφάλεια, μην κάνετε καμία επισκευή χωρίς ειδικό τεχνικό.

ΑΠΑΡΑΙΤΗΤΕΣ ΗΛΕΚΤΡΟΛΟΓΙΚΕΣ ΠΛΗΡΟΦΟΡΙΕΣ

ΠΡΟΣΟΧΗ!

1) ΠΟΤΕ μη χρησιμοποιείτε ένα διακόπτη βραχυκυκλώματος κυκλωμάτων γείωσης (GFCI) στην πρίζα του διαδρόμου. Περάστε το καλώδιο τροφοδοσίας μακριά από οποιοδήποτε κινητό μέρος του διαδρόμου καθώς και τον μηχανισμό ανύψωσης και τις ρόδες μεταφοράς.
2) ΠΟΤΕ μη χρησιμοποιείτε το διάδρομο σε γεννήτρια ή UPS τροφοδοτικό.
3) ΠΟΤΕ μην αφαιρέσετε οποιοδήποτε κάλυμμα χωρίς πρώτα να αποσυνδέσετε το ρεύμα.
4) ΠΟΤΕ μην εκθέτετε το διάδρομο σε βροχή ή υγρασία. Ο διάδρομος αυτός δεν έχει σχεδιαστεί για χρήση σε εξωτερικούς χώρους, κοντά σε πισίνα ή σε οποιοδήποτε άλλο περιβάλλον υψηλής υγρασίας.

ΑΠΑΡΑΙΤΗΤΕΣ ΟΔΗΓΙΕΣ ΛΕΙΤΟΥΡΓΙΑΣ

1) Τοποθετήστε απευθείας το φις στην πρίζα.
2) Ο συνεχής χρόνος λειτουργίας είναι μικρότερος από 60 λεπτά / ώρα . Φροντίστε να διαβάσετε ολόκληρο το εγχειρίδιο πριν χρησιμοποιήσετε το διάδρομό σας.
3) Κατανοήστε ότι οι αλλαγές στην ταχύτητα και την κλίση δεν εμφανίζονται αμέσως. Ρυθμίστε την επιθυμητή ταχύτητά σας στην κονσόλα του διαδρόμου και αφήστε το πλήκτρο ρύθμισης. Η κονσόλα θα υπακούσει την εντολή σταδιακά.
4) Να είστε προσεκτικοί όταν συμμετέχετε και σε άλλες δραστηριότητες ενώ περπατάτε στο διάδρομο, όπως παρακολούθηση τηλεόρασης, ανάγνωση κλπ., οι οποίες μπορεί να προκαλέσουν απώλεια ισορροπίας ή απομάκρυνση των ποδιών από το κέντρο του ταπέτου, που μπορεί να οδηγήσουν σε σοβαρό τραυματισμό.
5) Για να αποφευχθεί η απώλεια ισορροπίας και ο απροσδόκητος τραυματισμός, **ΠΟΤΕ** μην ανεβαίνετε ή κατεβαίνετε από το διάδρομο ενώ το ταπέτο κινείται. Ο διάδρομος ξεκινάει με πολύ χαμηλή ταχύτητα. Απλά ανεβαίνετε στο ταπέτο κατά την διάρκεια της αργής επιτάχυνσης, ενώ το ταπέτο κινείται και αφού έχετε μάθει να λειτουργείτε το διάδρομο.
6) Να κρατάτε πάντα τις χειρολαβές όταν κάνετε οποιεσδήποτε αλλαγές ελέγχου.
7) Ο διάδρομος είναι εφοδιασμένος με κλειδί ασφαλείας. Αφαιρέστε το κλειδί ασφαλείας και το ταπέτο θα σταματήσει αμέσως. Ο διάδρομος θα σβήσει αυτόματα. Τοποθετήστε το κλειδί ασφαλείας για να επαναφέρετε την οθόνη.
8) Μη χρησιμοποιείτε υπερβολική πίεση στα πλήκτρα ελέγχου της κονσόλας. Μπορούν να λειτουργήσουν σωστά με μικρή πίεση δακτύλου.
9) Ο παρών διάδρομος δεν προορίζεται για χρήση από άτομα (συμπεριλαμβανομένων παιδιών) με μειωμένες σωματικές, αισθητήριες ή διανοητικές ικανότητες ή έλλειψη εμπειρίας και γνώσης, εκτός κι αν έχουν επίβλεψη ή καθοδήγηση σχετικά με τη χρήση του διαδρόμου από άτομο υπεύθυνο για λόγους ασφαλείας. Τα παιδιά πρέπει να επιβλέπονται για να εξασφαλιστεί ότι δεν παίζουν με τη συσκευή.
10) Παρακαλούμε συμβουλευτείτε το γιατρό σας πριν από την πρώτη χρήση για να ελέγξει αν έχετε μία από τις ακόλουθες παθήσεις:
    a. Καρδιοπάθεια, υπέρταση, ζαχαρώδη διαβήτη, πάθηση του αναπνευστικού, κάπνισμα

ή άλλες χρόνιες παθήσεις.

b. Αν είστε άνω των 35 ετών και βάρος μεγαλύτερο από το κανονικό.

c. Οι γυναίκες αν είναι έγκυες ή βρίσκονται σε έμμηνο ρύση.

11) Παρακαλούμε σταματήστε αμέσως την άσκηση και συμβουλευτείτε το γιατρό σας όταν αισθάνεστε ζαλισμένοι, κουρασμένοι, πόνο στο θώρακα ή άλλα συμπτώματα.

12) Παρακαλούμε να πίνετε αρκετό νερό μετά την άσκηση στο διάδρομο για περισσότερο από 20 λεπτά.

Προειδοποίηση: Εδώ και τώρα προτείνουμε ότι θα πρέπει να συμβουλευτείτε τον γιατρό σας πριν την έναρξη της άσκησής σας, ειδικά για την ηλικία άνω των 35 ετών. Δε φέρουμε καμία ευθύνη για τυχόν προβλήματα ή τραυματισμούς αν δεν ακολουθήσετε τις συμβουλές μας. Ο διάδρομος πρέπει να συναρμολογείται προσεκτικά και να είναι καλυμμένος ο κινητήρας. Μετά να συνδέεται στο ρεύμα.

ΟΔΗΓΙΕΣ ΣΥΝΑΡΜΟΛΟΓΗΣΗΣ

Όταν ανοίξετε τη συσκευασία, θα βρείτε τα ακόλουθα μέρη:

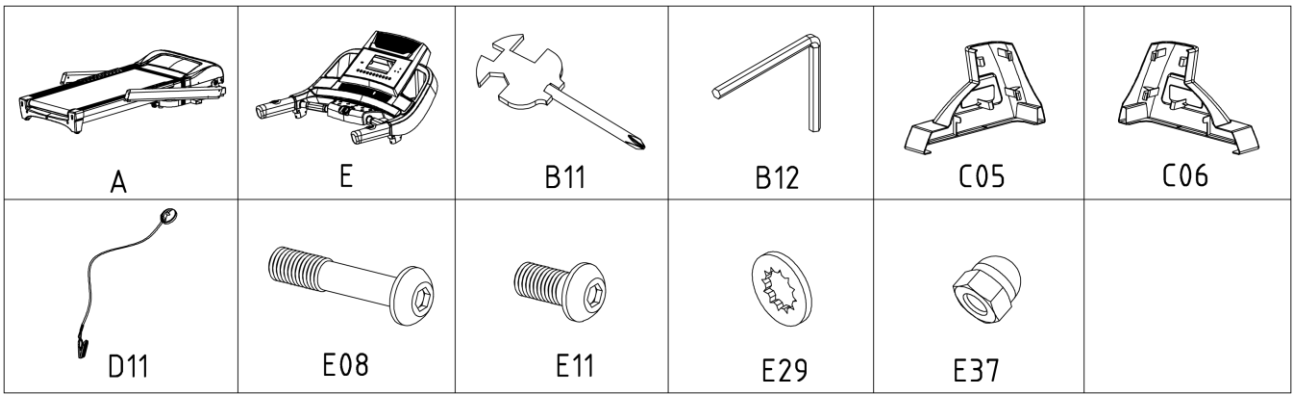

Λίστα Μερών:

NO.	Περιγραφή	Χαρακτηριστικά	Nos.		NO.	Περιγραφή	Χαρακτηριστικά	Nos.
A	Main Frame		1		D11	Safety key		1
E	Computer		1		E08	Bolt	M8*48	6
B11	Wrench w/screw driver	S=13、14、15	1		E11	Bolt	M8*15	6
B12	5# Allen Wrench	5mm	1		E29	Lock washer	8	12
C05	Left Upright Tube Cover		1		E37	Acorn nuts	M8	2
C06	Right Upright Tube cover		1					

Εργαλεία συναρμολόγησης:

5# Κλειδί Allen 5mm 1pcs.
Κλειδί με σταυρωτό κατσαβίδι S=13,14,15 1pcs

Σημείωση: Μη συνδέσετε στο ρεύμα πριν την πλήρη συναρμολόγηση

Βήμα 1:

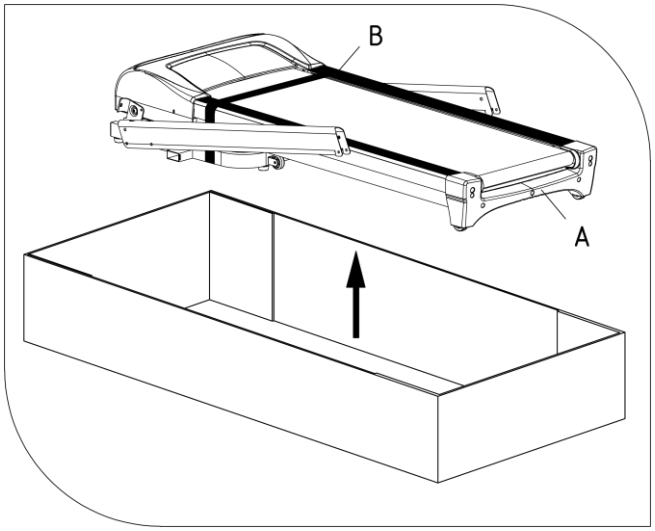

Ανοίξτε το επάνω μέρος της συσκευασίας, αφαιρέστε το Κυρίως Πλάισιο A και τοποθετήστε το σε επίπεδο έδαφος.
Σημείωση: Μην κόψετε τον ιμάντα B πριν την πλήρη συναρμολόγηση.

Βήμα 2:

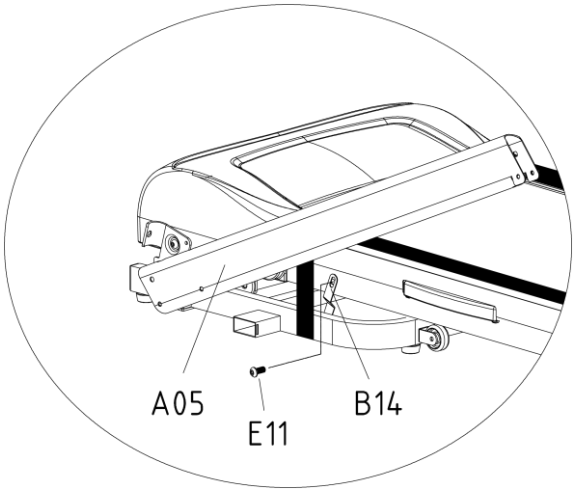

Απασφαλίστε τη βίδα ασφαλείας B14 χρησιμοποιώντας το 5# κλειδί allen (B12) και την βίδα M8*15 (E11).
Πρέπει να κρατάτε τον ορθοστάτη A05 κατά τη διαδικασία.
2.Στερεώστε τον αριστερό ορθοστάτη B στο κυρίως πλαίσιο A με το 5# κλειδί allen (65) και τη βίδα M8*15 (70) και την ροδέλα ασφαλείας (95).
Σημείωση: Υποστηρίξτε τον αριστερό ορθοστάτη B με το χέρι για να αποφύγετε την πτώση.

Βήμα 3:

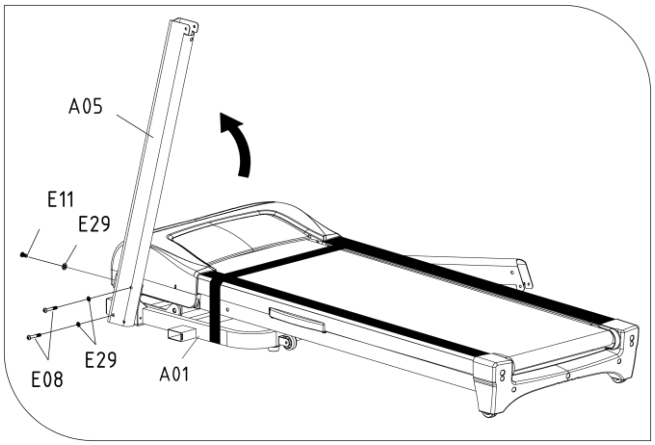

1.Ανασηκώστε τον αριστερό ορθοστάτη A05 με την κατεύθυνση του βέλους.
2.Σταθεροποιήστε τον αριστερό ορθοστάτη A05 στη βάση του πλαισίου A01 χρησιμοποιώντας το 5# κλειδί allen (B12) με τις βίδες M8*48 (E08) και M8*15(E11) και τη ροδέλα ασφαλείας (E29).
Σημείωση: Υποστηρίξτε τον A05 με το χέρι για να αποφύγετε την πτώση.

Βήμα 4:

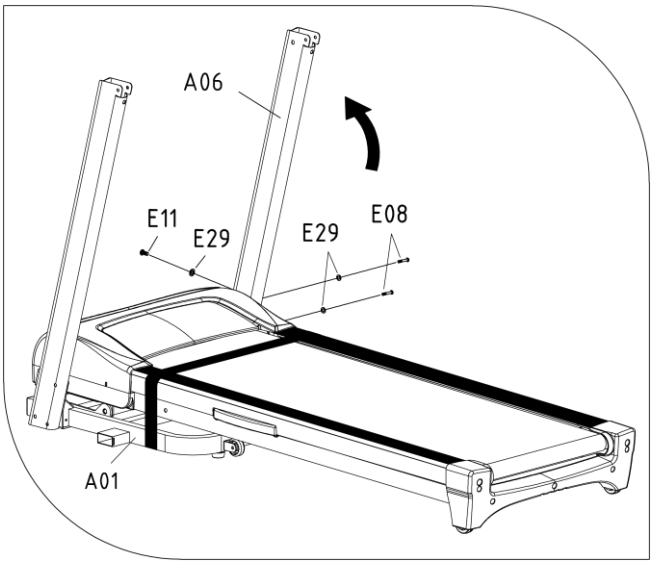

1.Ανασηκώστε το δεξί ορθοστάτη A06 με την κατεύθυνση του βέλους.
2.Σταθεροποιήστε το δεξί ορθοστάτη A06 στην βάση του πλαισίου A01 χρησιμοποιώντας το 5# κλειδί allen (B12) με τις βίδες M8*48 (E08) και M8*15 (E11) και τη ροδέλα ασφαλείας (E29).
Σημείωση: Υποστηρίξτε τον A06 με το χέρι για να αποφύγετε την πτώση.

Βήμα 5:

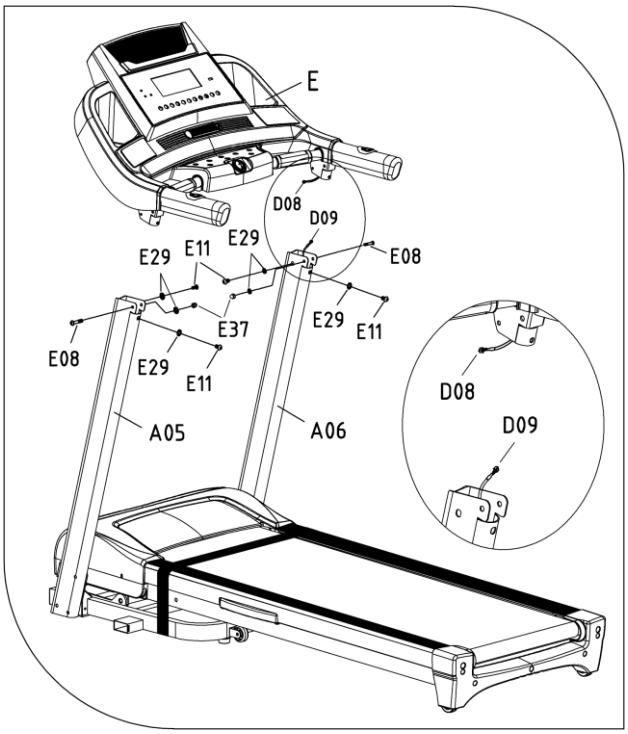

1. Συνδέστε το επάνω καλώδιο της κονσόλας D08 με το μεσαίο καλώδιο D09.

2.Στερεώστε την κονσόλα E στους ορθοστάτες (A05,A06) χρησιμοποιώντας το 5# κλειδί allen (B12) με τη βίδα M8*48(E08) /M8*15(E11) και τη ροδέλα ασφαλείας (E29) και τα παξιμάδια (E37).

Βήμα 6:

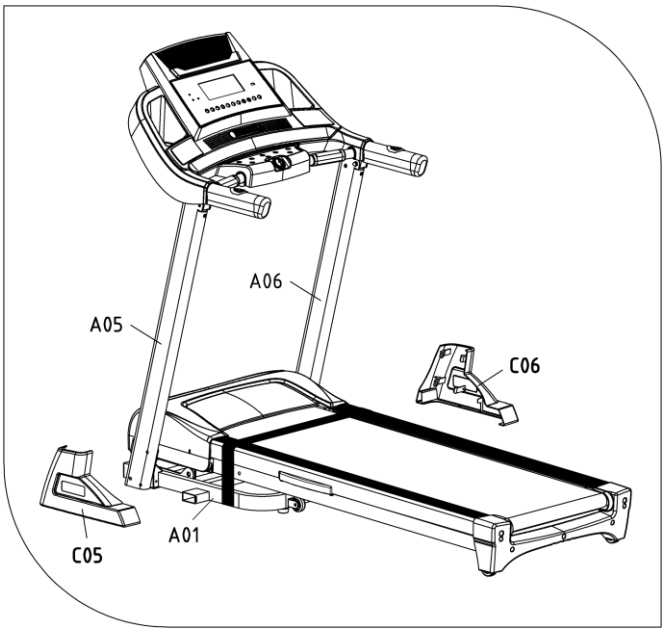

Στερεώστε το Αριστερό & το Δεξί Κάλυμμα Ορθοστάτη (C05,C06) στη βάση του πλαισίου (A01) και τους ορθοστάτες (A05,A06).

Βήμα 7:

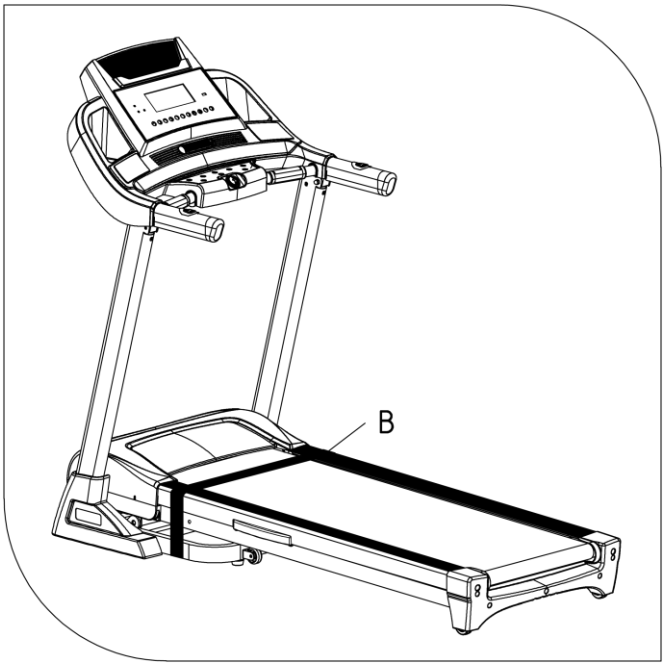

1. Κόψτε τον ιμάντα B

ΠΡΟΣΟΧΗ: Παρακαλούμε επιβεβαιώστε την πλήρη συναρμολόγηση όπως απαιτείται παραπάνω και το σφίξιμο όλων των βιδών. Κάντε την ακόλουθη λειτουργία μετά τον έλεγχο. Πριν χρησιμοποιήσετε το διάδρομο, διαβάστε τις οδηγίες προσεκτικά.

ΠΩΣ ΧΡΗΣΙΜΟΠΟΙΕΙΤΑΙ ΤΟ ΚΛΕΙΔΙ ΑΣΦΑΛΕΙΑΣ

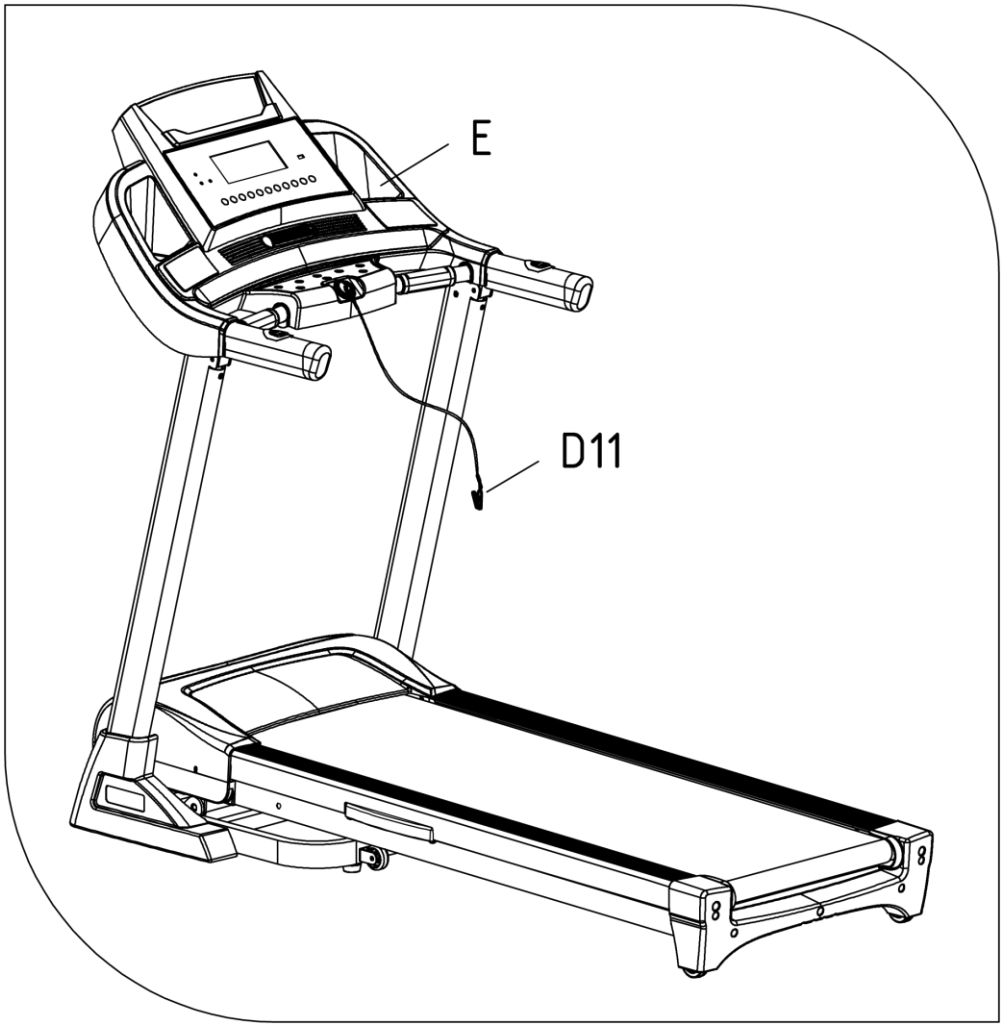

1. **Πριν από την άσκηση, παρακαλούμε συνδέστε το κλειδί ασφαλείας D11 με τα ρούχα σας.**

2. **Για οποιαδήποτε ανάγκη, παρακαλούμε τραβήξτε το σχοινί από το κλειδί ασφαλείας, και το μηχάνημα θα σταματήσει.**

ΟΔΗΓΙΕΣ ΑΝΑΔΙΠΛΩΣΗΣ

Δίπλωση:

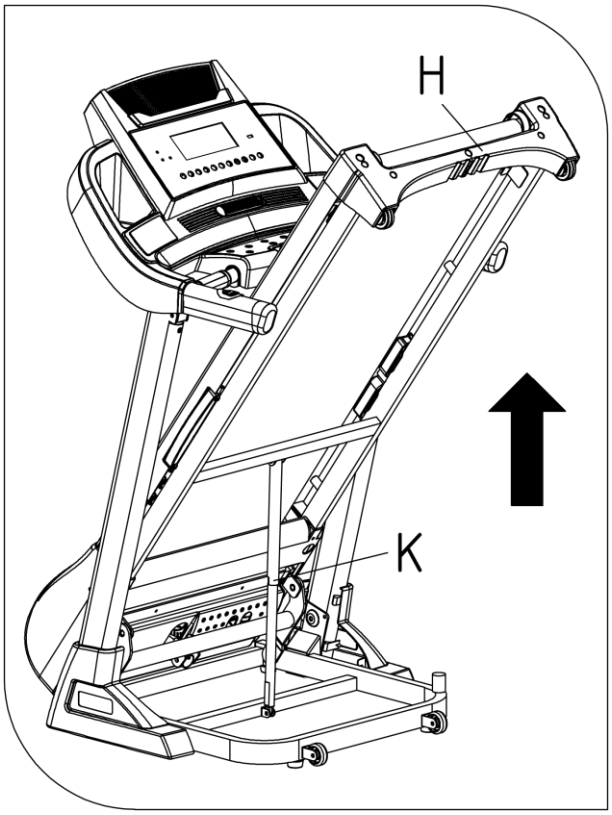

Τοποθετήστε το χέρι σας στη θέση Η, κατόπιν ανασηκώστε το κυρίως πλαίσιο μέχρι να ακούσετε έναν ήχο από το αμορτισέρ Κ ότι κλείδωσε στη θέση του.

Αναδίπλωση:

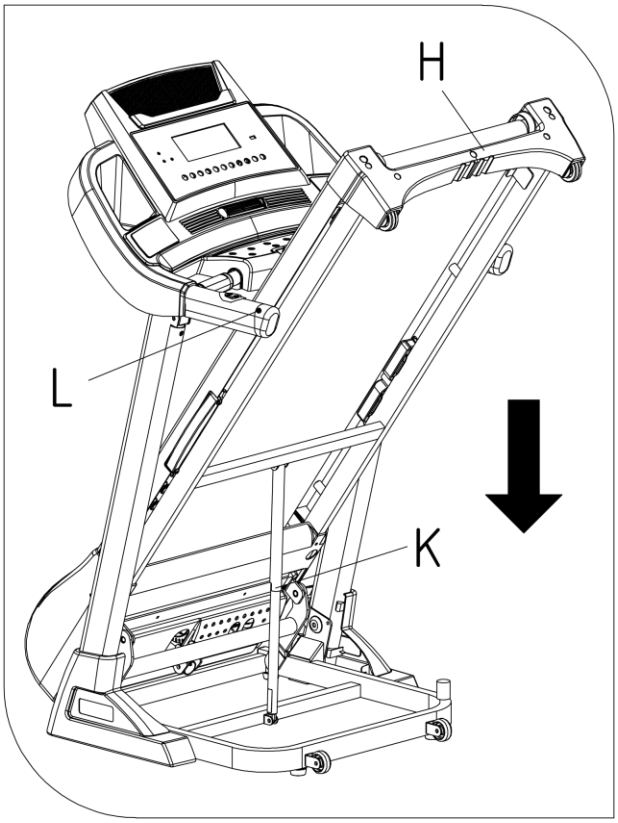

Υποστηρίξτε τη θέση Η με το ένα σας χέρι, στη συνέχεια "κλωτσήστε΄" απαλά το αμορτισέρ στη θέση Κ, πιέστε τη βάση του πλαισίου στη θέση Η, τότε θα χαμηλώσει αυτόματα (Παρακαλούμε κρατήστε τα άτομα και τα κατοικίδια μακριά από το μηχάνημα όταν αυτό κατεβαίνει.)

ΜΕΘΟΔΟΣ ΓΕΙΩΣΗΣ

Αυτό το προϊόν πρέπει να γειωθεί. Αν προκύψει κάποια δυσλειτουργία ή βλάβη, η γείωση προσφέρει μία δίοδο με μικρότερη αντίσταση για το ηλεκτρικό ρεύμα ώστε να μειωθεί ο κίνδυνος ηλεκτροπληξίας. Ο διάδρομος είναι εξοπλισμένος με ένα καλώδιο γείωσης του εξοπλισμού στο φις. Το φις πρέπει να συνδεθεί σε κατάλληλη πρίζα που είναι σωστά γειωμένη σύμφωνα με όλους τους τοπικούς κώδικες και διατάγματα.

ΚΙΝΔΥΝΟΣ – Ακατάλληλη σύνδεση του αγωγού γείωσης του διαδρόμου μπορεί να οδηγήσει σε κίνδυνο ηλεκτροπληξίας. Ελέγξτε με έναν εξειδικευμένο ηλεκτρολόγο αν έχετε αμφιβολίες ως προς το αν ο διάδρομος είναι σωστά γειωμένος. Μην τροποποιείτε το φις που παρέχεται με το διάδρομο αν δεν ταιριάζει στην πρίζα. Εγκαταστήστε μία κατάλληλη πρίζα με έναν εξειδικευμένο ηλεκτρολόγο. Αυτό το προϊόν προορίζεται για χρήση σε ονομαστικό κύκλωμα και έχει ένα φις. Βεβαιωθείτε ότι το προϊόν είναι συνδεδεμένο σε μία πρίζα που έχει την ίδια διάταξη όπως το φις. Δεν πρέπει να χρησιμοποιείται προσαρμογέας σ' αυτό το προϊόν.

ΟΔΗΓΙΕΣ ΛΕΙΤΟΥΡΓΙΑΣ

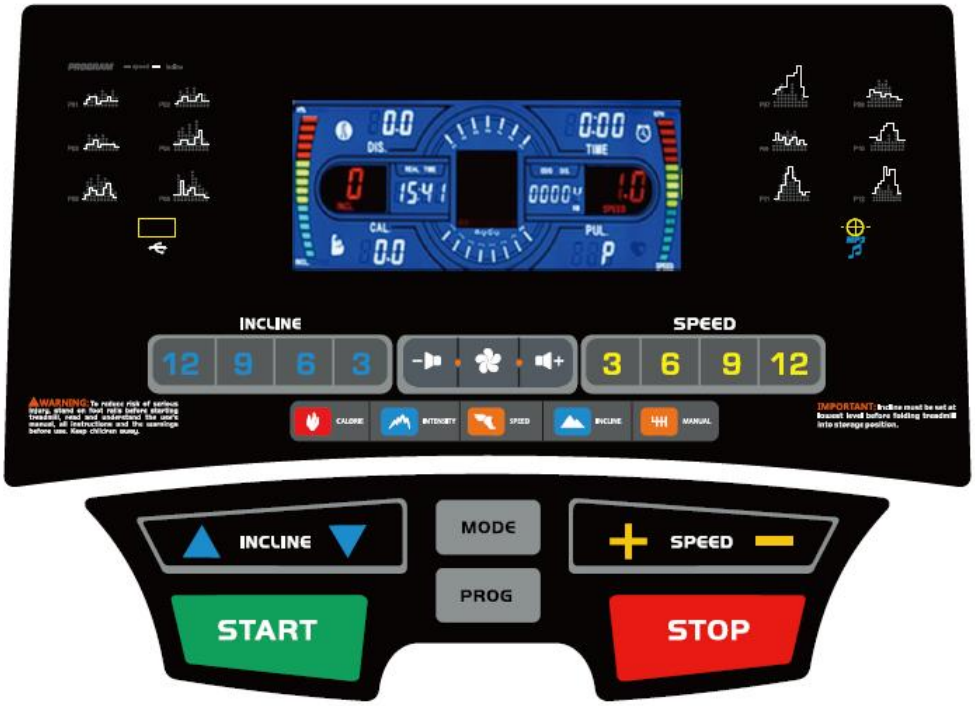

ΕΝΔΕΙΞΕΙΣ ΟΘΟΝΗΣ:

1.Οθόνη “SPEED“: Κατά την διάρκεια λειτουργίας, αυτή η οθόνη θα εμφανίσει την ταχύτητα, το εύρος της ταχύτητας είναι 1.0-20km/h. Σε λειτουργία ρύθμισης, εμφανίζει “P1-P24-U1-U3-FAT”.

2. Οθόνη “INCL”: Εμφανίζει την τιμή της κλίσης από 0-16.

3.Οθόνη “TIME”: Εμφανίζει τον χρόνο άσκησης. Εμφανίζει τον χρόνο άσκησης με θετική μέτρηση από 0:00-18:00 ώρες. Μόλις η μέτρηση στάσει στο τέλος, το μηχάνημα δεν θα σταματήσει και θα μετρήσει πάλι από το 0:00. Όταν μετράει αντίστροφα, θα δείξει από τον τοποθετημένο χρόνο προς το 0:00. Μόλις γίνει 0:00, το μηχάνημα θα σταματήσει ομαλά, θα δείξει ‘End’,και θα τεθεί σε κατάσταση αναμονής.

4. Οθόνη “DIS.”: Εμφανίζει την διανυθείσα απόσταση κατά την διάρκεια λειτουργίας. Εμφανίζει την απόσταση με θετική μέτρηση από 0.00-99.9. Μόλις φτάσει στο 99.9, θα μετρήσει πάλι από το 0. Όταν μετράει αντίστροφα, θα δείξει από την τοποθετημένη απόσταση προς το 0. Μόλις γίνει 0, το μηχάνημα θα σταματήσει ομαλά, θα δείξει ‘End’,και θα τεθεί σε κατάσταση αναμονής μετά από 5 δευτερόλεπτα.

5. Οθόνη “CAL”: Εμφανίζει τις καταναλωμένες θερμίδες του χρήστη. Μετράει από το 0 έως 999. Μόλις φτάσει στο 999, θε μετρήσει πάλι από το 0. Όταν μετράει αντίστροφα, θα δείξει από την τοποθετημένη αξία προς το 0. Μόλις γίνει 0, το μηχάνημα θα σταματήσει ομαλά, θα δείξει ‘End’,και θα τεθεί σε κατάσταση αναμονής μετά από 5 δευτερόλεπτα.

6. Οθόνη “PULSE”: Μόλις ο χρήστης κρατήσει τους αισθητήρες καρδιακού παλμού και με τα δύο του χέρια, το σύστημα θα υπολογίσει τον καρδιακό παλμό του χρήστη και η οθόνη θα εμφανίσει τον καρδιακό παλμό από 50 έως 200 παλμούς/λεπτό (αυτό το δεδομένο είναι για πληροφόρηση, δεν μπορεί να θεορηθεί ιατρικό δεδομένο).

7. Οθόνη “REA L TIME”: Εμφανίζει το ρολόι.

8. Οθόνη “ODO DIS.”: Εμφανίζει την συνολική λειτουργία σε χιλιόμετρα.

9. Οθόνη MATRIX: Αυτή η οθόνη matrix εμφανίζει τον γύρο σταδίου 400m. Μόλις ολοκληρωθεί ένας γύρος, η κονσόλα θα ηχήσει με BI και θα δείξει τον αριθμό των γύρων που έχετε ολοκληρώσει.

ΛΕΙΤΟΥΡΓΙΕΣ ΠΛΗΚΤΡΩΝ:

1. Πλήκτρο “Program”: Στην αρχική λειτουργία, πιέστε αυτό το πλήκτρο για να επιλέξετε κάποιο από τα 28 προγράμματα “0.0”, “P1--P24-U1-U2-U3-FAT”. Η Χειροκίνητη (Manual) λειτουργία είναι η προεπιλεγμένη, και η προεπιλεγμένη ταχύτητα είναι 1.0km/h. “0:00” είναι η χειροκίνητη (manual) λειτουργία, “P1-P24” είναι τα προεγκατεστημένα προγράμματα, U1-U3 είναι τα προγράμματα χρήστη, FAT είναι η λειτουργία ελέγχου του σωματικού λίπους.
2. Πλήκτρο “MODE”: Πιέστε αυτό το πλήκτρο για να επιλέξετε “0.00”, “15:00”, “1.0”, “50” (0.00 είναι η προεπιλεγμένη λειτουργία από το σύστημα, “15:00” είναι η λειτουργία αντίστροφης μέτρησης χρόνου, “1.0” είναι η λειτουργία αντίστροφης μέτρησης απόστασης, “50 ” είναι η λειτουργία αντίστροφης μέτρησης θερμίδων). Μόλις τοποθετήσετε κάποια επιλογή, πιέστε τα πλήκτρα incline+/- ή speed +/- για να ορίσετε την τιμή, πιέστε το πλήκτρο “START” για να ξεκινήσετε τον διάδρομο.
3. Πλήκτρο “START”: Όταν έχετε ανοίξει την παροχή ρεύματος και έχετε τοποθετήσει το κλειδί ασφαλείας, πιέστε αυτό το πλήκτρο για να ξεκινήσετε τον διάδρομο.
4. Πλήκτρο “STOP”: Αυτό το πλήκτρο έχει τις λειτουργίες ΠΑΥΣΗΣ (PAUSE) και ΣΤΟΠ (STOP). Όταν ασκήστε, πιέστε αυτό το πλήκτρο. Ο διάδρομος θα περάσει σε παύση και όλες οι πληροφορίες θα παραμείνουν. Η οθόνη speed θα δείξει “PAU”. Σε κατάσταση παύσης, αν πιέσετε το πλήκτρο “START”, ο διάδρομος θα συνεχίσει την λειτουργία του. Αν πιέσετε το πλήκτρο “STOP” ξανά, ο διάδρομος θα σταματήσει και όλα τα δεδομένα ανακτούνται στην αρχική ρύθμιση.
5. Πλήκτρα “SPEED +”, “ SPEED –”: Στην αρχική κατάσταση λειτουργίας, τοποθετήστε δεδομένα με αυτά τα πλήκτρα. Όταν ο διάδρομος λειτουργεί, πιέστε αυτά τα πλήκτρα για να αλλάξετε την ταχύτητα κατά 0.1 KM σε κάθε πάτημα. Αν πιέσετε αυτά τα πλήκτρα παραπάνω από 0.5 δευτερόλεπτα, η ταχύτητα θα αυξηθεί ή θα μειωθεί γρηγορότερα.
6. Πλήκτρα “INCLINE+/INCLINE-”: Πιέστε αυτά για να τοποθετήστε δεδομένα στην λειτουργία ρύθμισης. Πιέστε αυτά τα πλήκτρα για να ρυθμίσετε την κλίση όταν ο διάδρομος λειτουργεί. Κάθε πάτημα αλλάζει την κλίση κατά ένα επίπεδο. Αν πιέσετε αυτά τα πλήκτρα παραπάνω από 0.5 δευτερόλεπτα, η κλίση θα αυξηθεί ή θα μειωθεί γρηγορότερα.
7. Τα “INCL: 3,6,9,12” είναι πλήκτρα γρήγορης κλίσης. Μπορείτε να επιλέξετε κλίση από τα 3, 6, 9,12 γρήγορα ή να πιέσετε τα πλήκτρα κλίσης.
8. Τα “SPEED: 3,6,9,12” είναι πλήκτρα γρήγορης ταχύτητας. Μπορείτε να επιλέξετε κλίση από τα 3, 6, 9,12 γρήγορα ή να πιέσετε τα πλήκτρα ταχύτητας.
9. Ρύθμιση “CLOCK”: Στην αρχική κατάσταση λειτουργίας, πιέστε τα πλήκτρα “SPEED +” και “SPEED –“ ταυτόχρονα για να εισαχθείτε στην ρύθμιση του ρολογιού. Πιέστε τα πλήκτρα “SPEED +” “SPEED –“ ή “INCLINE +” “INCLINE –“ για να ρυθμίσετε την ώρα. Πιέστε το πλήκτρο “MODE” για να μετακινηθείτε από την ώρα στα λεπτά. Αφού ολοκληρώσετε την ρύθμιση της ώρας, πιέστε το πλήκτρο “PROGRAM” για επιβεβαίωση.

10. Πλήκτρο ”FAN”: Μπορείτε να ανοίξετε ή να κλείσετε τον ανεμιστήρα .

11. Λειτουργία MP3: Μπορείτε να συνδέσετε το κινητό σας τηλέφωνο με το MP3 καλώδιο για να αναπαράγετε μουσική. Επιλέξτε την μουσική και ρυθμίστε την ένταση του ήχου από τα πλήκτρα του κινητού σας.

12. Λειτουργία USB: (Προαιρετική λειτουργία ανάλογα το διάδρομο)

12.1:Υποδοχή ”USB slot” : Μπορείτε να εισάγετε ένα USB σε αυτήν την υποδοχή και να αναπαράγετε μουσική. Μπορείτε επίσης να φορτίσετε το κινητό σας ή το tablet συνδέοντά τα νε το καλώδιο USB σε αυτή την υποδοχή.

12.2: Πλήκτρα ”VOLUME+, VOLUME-“ “PREVIOUS SONG” ”NEXT SONG” : Χρησιμοποιήστε τα για να ελέγξετε την ένταση του ήχου από την μουσική του USB, και χρησιμοποιήστε τα για να επιλέξετε το τραγούδι στο USB.

Με παρατεταμένο πάτημα αυτού του πλήκτρου μπορείτε να μειώστε την ένταση της μουσικής, ή μπορείτε να επιστρέψετε στο προηγούμενο τραγούδι.

Με παρατεταμένο πάτημα αυτού του πλήκτρου μπορείτε να αυξήσετε την ένταση της μουσικής, ή μπορείτε να περάσετε στο επόμενο τραγούδι. **Σημείωση: η MP3 και η USB μουσική δεν μπορούν να εμφανιστούν την ίσια στιγμή. Το MP3 δεν είναι διαθέσιμο μέχρι να αφαιρεθεί το USB.**

ΛΕΙΤΟΥΡΓΙΑ ΥΠΕΝΘΥΜΙΣΗΣ ΛΙΠΑΝΣΗΣ

Αυτός ο διάδρομος έχει λειτουργία υπενθύμισης λίπανσης. Μετά από κάθε συνολική απόσταση 300 χιλιομέτρων, ο διάδρομός σας θα πρέπει να λιπανθεί. Το σύστημα θα σας το υπενθυμίσει με ηχητικό σήμα “BI-BI-BI” για κάθε 10 δευτερόλεπτα, και η οθόνη TIME θα εμφανίσει την ένδειξη “OIL”. Αυτό σημαίνει ότι πρέπει να λιπάνετε το διάδρομο με λάδι. Παρακαλούμε διαβάστε αρχικά το εγχειρίδιο, και τοποθετήστε λίπανση στο μέσο του δαπέδου. Μετά την ολοκλήρωση της λίπανσης, παρακαλούμε κρατήστε πατημένο το πλήκτρο “STOP” για 3 δευτερόλεπτα,και ο ήχος προειδοποίησης θα χαθεί.

ΑΜΕΣΗ ΕΚΚΙΝΗΣΗ (ΧΕΙΡΟΚΙΝΗΤΗ(MANUAL))

1. Ανοίξτε το διακόπτη του ρεύματος, συνδέστε το κλειδί ασφαλείας στην κονσόλα.
2. Πιέστε το πλήκτρο “STATR/STOP”. Η κονσόλα θα μετρήσει αντίστροφα 3 δευτερόλεπτα. Ένα ηχητικό σήμα θα ακουστεί και η οθόνη time θα μετρήσει αντίστροφα. Η ταχύτητα θα ξεκινήσει με 0.8km/h μετά τα 3 δευτερόλεπτα.
3. Μετά την εκκίνηση, μπορείτε να χρησιμοποιήσετε τα πλήκτρα “SPEED+”, “SPEED -” ή τα πλήκτρα άμεσης ταχύτητας για να ρυθμίσετε την ταχύτητα.

Η ΛΕΙΤΟΥΡΓΙΑ ΤΗΣ ΔΙΑΔΙΚΑΣΙΑΣ ΑΣΚΗΣΗΣ:

1. Πιέστε το πλήκτρο *speed-down* και θα μειώσετε την ταχύτητα της άσκησης.
2. Πιέστε το πλήκτρο *speed-up* και θα αυξήσετε την ταχύτητα της άσκησης.
3. Πιέστε το πλήκτρο *incline down* και θα μειώσετε την κλίση της άσκησης.
4. Πιέστε το πλήκτρο *incline up* και θα αυξήσετε την κλίση της άσκησης.
5. Πιέστε τα πλήκτρα *άμεσης ταχύτητας* για να ρυθμίσετε την ανάλογη ταχύτητα.
6. Πιέστε τα πλήκτρα *άμεσης κλίσης* για να ρυθμίσετε την ανάλογη κλίση.
7. Πιέστε το πλήκτρο *stop* για να σταματήσετε τον διάδρομο.
8. Κρατώντας τους *αισθητήρες* καρδιακού σφυγμού και με τα δύο σας χέρια, σε περίπου 5 δευτερόλεπτα θα δείξει τον καρδιακό σφυγμό.

ΧΕΙΡΟΚΙΝΗΤΗ (MANUAL) ΕΠΙΛΟΓΗ:

1. Αν δεν έχετε κάνει καμία ρύθμιση και πιέσετε το πλήκτρο START κατευθείαν, ο διάδρομος θα ξεκινήσει να κινείται με την ταχύτητα των 1.0km/h. Οι υπόλοιπες οθόνες θα ξεκινήσουν να μετρούν με θετική κατεύθυνση από τις προεπιλογές στις οθόνες. Πιέστε τα πλήκτρα “SPEED+”, “SPEED-” και “INCLINE+”, “INCLINE-“ για να αλλάξετε την ταχύτητα και την κλίση.
2. Ρύθμιση του Χρόνου. Πιέστε το πλήκτρο “MODE” για να εισαχθείτε στην λειτουργία αντίστροφης μέτρησης χρόνου. Η οθόνη TIME θα εμφανίσει την ένδειξη “15:00” και θα αναβοσβήνει. Πιέστε τα

πλήκτρα “SPEED+”, “SPEED-” ή “INCLINE+”, “INCLINE-“ για να ρυθμίσετε τον χρόνο που θέλετε. Το εύρος του χρόνου είναι 5:00-99:00.

3. Στην λειτουργία αντίστροφης μέτρησης χρόνου, πιέστε το πλήκτρο “MODE“ για να εισαχθείτε στην λειτουργία αντίστροφης μέτρησης απόσταση. Η οθόνη DISTANCE θα εμφανίσει την ένδειξη “1.0” και θα αναβοσβήνει. Πιέστε τα πλήκτρα “SPEED+”, “SPEED-” ή “INCLINE+”, “INCLINE-“ για να ρυθμίσετε την απόσταση που θέλετε. Το εύρος είναι 0.5—99.9.
4. Στην λειτουργία αντίστροφης μέτρησης απόστασης, πιέστε το πλήκτρο “MODE” για να εισαχθείτε στην λειτουργία αντίστροφης μέτρησης θερμίδων. Η οθόνη CAL θα εμφανίσει την ένδειξη “50’ και θα αναβοσβήνει. Πιέστε τα πλήκτρα “SPEED+”, “SPEED-” ή “INCLINE+”, “INCLINE-“ για να ρυθμίσετε τις θερμίδες που θέλετε να καταναλώσετε. Το εύρος είναι 10-999.
5. Όταν η ρύθμιση έχει ολοκληρωθεί, πιέστε το πλήκτρο “START” για να ξεκινήσετε τον διάδρομο. Ο διάδρομος θα ξεκινήσει μετά από 3 δευτερόλεπτα. Πιέστε τα πλήκτρα “SPEED+”, “SPEED-” και “INCLINE+”, “INCLINE-“ για να ρυθμίσετε την ταχύτητα και την κλίση. Πιέστε το πλήκτρο STOP. Ο διάδρομος θα σταματήσει.

ΕΝΣΩΜΑΤΩΜΕΝΑ ΠΡΟΓΡΑΜΜΑΤΑ

Πιέστε το πλήκτρο “PROGRAM”, η οθόνη “DIS” θα εμφανίσει την ένδειξη P1-P24 για να επιλέξετε το πρόγραμμα που θέλετε. Ρυθμίστε την επιθυμητή ταχύτητα, στη συνέχεια η οθόνη distance εμφανίζει μία ένδειξη που αναβοσβήνει. Εμφανίζει την προεπιλεγμένη ρύθμιση χρόνου των 10:00. Πιέστε τα πλήκτρα “SPEED+”, “SPEED-” ή “INCLINE+”, “INCLINE-“ για να ρυθμίσετε τον χρόνο άσκησης που θέλετε. Πιέστε το πλήκτρο “START” για να ξεκινήσετε το εγκατεστημένο πρόγραμμα. Το εγκατεστημένο πρόγραμμα θα χωριστεί σε 10 τμήματα. Ο χρόνος άσκησης=ρυθμιζόμενο χρόνο/10. Όταν το σύστημα εισαχθεί στο επόμενο τμήμα, θα ηχήσει 3 φορές “B—B—“ και η ταχύτητα θα αλλάξει ανάλογα με το εγκατεστημένο πρόγραμμα. Μπορείτε να πιέσετε τα πλήκτρα SPEED και INCLINE για να ρυθμίσετε την ταχύτητα και την κλίση. Όταν το πρόγραμμα θα εισέλθει στο επόμενο τμήμα, θα επανέλθει στην τρέχουσα ταχύτητα. Μόλις ολοκληρωθεί ένα πρόγραμμα, το σύστημα θα ηχήσει 6 φορές “B—B—“ και θα εμφανίσει την ένδειξη “END” για να σταματήσει σταδιακά. Θα τεθεί στην αρχική κατάσταση αφού σταματήσει εντελώς σε 5 δευτερόλεπτα.

ΠΙΝΑΚΑΣ ΠΡΟΓΡΑΜΜΑΤΩΝ ΑΣΚΗΣΗΣ

Κάθε πρόγραμμα θα διαιρεθεί σε 10 τμήματα για το χρονικό διάστημα άσκησης. Κάθε τμήμα θα προσαρμόσει την ταχύτητα ανάλογα με την ταχύτητα που καθορίζεται στο πλαίσιο του προγράμματος.

ΠΙΝΑΚΑΣ ΠΡΟΓΡΑΜΜΑΤΩΝ ΑΣΚΗΣΗΣ

ΠΡΟΓΡΑΜΜΑ \ ΧΡΟΝΟΣ		ΧΡΟΝΟΣ ΤΜΗΜΑΤΟΣ= τοποθετημένος χρόνος/10									
		1	2	3	4	5	6	7	8	9	10
P1	ΤΑΧΥΤΗΤΑ	2	4	3	4	3	5	4	2	5	3
	ΚΛΙΣΗ	1	2	3	3	1	2	2	3	2	2
P2	ΤΑΧΥΤΗΤΑ	2	5	4	6	4	6	4	2	4	2
	ΚΛΙΣΗ	1	2	3	3	2	2	3	4	2	2
P3	ΤΑΧΥΤΗΤΑ	2	5	4	5	4	5	4	2	3	2
	ΚΛΙΣΗ	1	2	2	3	1	2	2	2	2	1
P4	ΤΑΧΥΤΗΤΑ	3	6	7	5	8	5	9	6	4	3
	ΚΛΙΣΗ	2	2	3	3	2	2	4	6	2	2
P5	ΤΑΧΥΤΗΤΑ	3	6	7	5	8	6	7	6	4	3
	ΚΛΙΣΗ	1	2	4	3	2	2	4	5	2	1

P6	ΤΑΧΥΤΗΤΑ	2	8	6	4	5	9	7	5	4	3
	ΚΛΙΣΗ	2	2	6	2	3	4	2	2	2	1
P7	ΤΑΧΥΤΗΤΑ	2	6	7	4	4	7	4	2	4	2
	ΚΛΙΣΗ	4	5	6	6	9	9	10	12	6	3
P8	ΤΑΧΥΤΗΤΑ	2	4	6	8	7	8	6	2	3	2
	ΚΛΙΣΗ	3	5	4	4	3	4	4	3	3	2
P9	ΤΑΧΥΤΗΤΑ	2	4	5	5	6	5	6	3	3	2
	ΚΛΙΣΗ	3	5	3	4	2	3	4	2	3	2
P10	ΤΑΧΥΤΗΤΑ	2	3	5	3	3	5	3	6	3	3
	ΚΛΙΣΗ	4	4	3	6	7	8	8	6	3	3
P11	ΤΑΧΥΤΗΤΑ	2	5	8	10	6	9	5	3	2	2
	ΚΛΙΣΗ	1	3	5	8	10	7	6	3	2	3
P12	ΤΑΧΥΤΗΤΑ	2	5	5	4	4	6	4	2	3	4
	ΚΛΙΣΗ	3	5	6	7	12	9	11	11	6	3
P13	ΤΑΧΥΤΗΤΑ	2	7	4	7	8	9	4	5	3	2
	ΚΛΙΣΗ	5	6	6	4	6	5	8	9	4	2
P14	ΤΑΧΥΤΗΤΑ	2	6	5	4	8	6	5	2	3	3
	ΚΛΙΣΗ	5	6	5	8	4	5	5	10	6	3
P15	ΤΑΧΥΤΗΤΑ	2	6	5	4	8	7	5	3	3	2
	ΚΛΙΣΗ	3	4	5	6	3	5	5	6	4	3
P16	ΤΑΧΥΤΗΤΑ	2	5	7	5	8	6	5	2	4	2
	ΚΛΙΣΗ	1	5	6	8	12	9	10	9	5	3
P17	ΤΑΧΥΤΗΤΑ	2	5	6	7	8	9	10	5	3	4
	ΚΛΙΣΗ	3	5	6	8	6	5	8	7	5	3
P18	ΤΑΧΥΤΗΤΑ	2	3	5	6	8	6	9	6	5	2
	ΚΛΙΣΗ	5	7	5	8	6	5	9	10	6	2
P19	ΤΑΧΥΤΗΤΑ	3	7	6	5	9	7	6	3	5	2
	ΚΛΙΣΗ	3	5	6	8	5	6	5	12	8	3
P20	ΤΑΧΥΤΗΤΑ	3	7	9	10	11	12	10	8	5	2
	ΚΛΙΣΗ	2	5	6	7	6	5	8	6	3	2
P21	ΤΑΧΥΤΗΤΑ	3	6	8	7	9	10	5	8	3	2
	ΚΛΙΣΗ	3	6	8	9	9	6	8	10	6	3
P22	ΤΑΧΥΤΗΤΑ	3	5	8	6	9	10	8	12	6	3
	ΚΛΙΣΗ	2	6	8	10	12	10	12	8	5	2
P23	ΤΑΧΥΤΗΤΑ	3	5	9	11	12	8	6	5	3	2
	ΚΛΙΣΗ	2	6	8	10	9	7	8	10	6	3
P24	ΤΑΧΥΤΗΤΑ	3	8	10	11	12	10	10	8	5	3
	ΚΛΙΣΗ	3	6	8	9	10	12	9	6	3	2

ΚΑΘΟΡΙΖΟΜΕΝΑ ΠΡΟΓΡΑΜΜΑΤΑ ΧΡΗΣΤΗ

Εκτός από τα 24 εγκατεστημένα προγράμματα, υπάρχουν 3 καθοριζόμενα προγράμματα χρήστη: U1, U2, U3

1. Ρυθμίσεις καθοριζόμενων προγραμμάτων χρήστη:

Στην αρχική κατάσταση, πιέστε το πλήκτρο “program” συνεχώς μέχρι να εμφανιστούν οι ενδείξεις U1,U2,U3, και η οθόνη “time” θα αναβοσβήνει δείχνονας τον χρόνο των 10:00. Πιέστε τα πλήκτρα “incline+”, “incline-”, “speed+”, “speed-” για να ρυθμίσετε τον χρόνο της άσκησης. Πιέστε το πλήκτρο

“mode” για να ρυθμίσετε τα στοιχεία του προγράμματος. Για να ρυθμίστε το πρώτο τμήμα, πιέστε τα πλήκτρα “speed+”, “speed-” ή τα πλήκτρα άμεσης ταχύτητας για να ρυθμίσετε την ταχύτητα. Πιέστε τα πλήκτρα “incline+”, “incline-” ή τα πλήκτρα άμεσης κλίσης για να ρυθμίσετε την κλίση. Στη συνέχεια πιέστε το πλήκτρο “mode” για να ολοκληρώσετετο πρώτο τμήμα και να εισαχθείτε στο δεύτερο, μέχρι να ολοκληρώσετε και τα 10 τμήματα. Τα δεδομένα θα διατηρηθούν μέχρι την επόμενη ρύθμιση. Τα δεδομένα δεν θα χαθούν όταν κλείσετε την παροχή ρεύματος.

2. Εκκίνηση καθοριζόμενων προγραμμάτων χρήστη:

Όταν ο διάδρομος είναι σε αναμονή λειτουργίας, πιέστε το πλήκτρο “program” συνεχόμενα μέχρι την εμφάνηση των ενδείξεων U1,U2,U3. Ρυθμίστε τον χρόνο άσκησης και πιέστε το πλήκτρο “start” για να ξεκινήσετε τον διάδρομο.

3. Οδηγίες καθοριζόμενων προγραμμάτων χρήστη:

Κάθε πρόγραμμα θα χωριστεί σε 10 χρονικά τμήματα. Ρυθμίστε την ταχύτητα και την κλίση σε κάθε χρονικό διάστημμα και στη συνέχεια πιέστε το πλήκτρο “start” για να ξεκινήσετε τον διάδρομο.

ΕΥΡΟΣ ΠΡΟΓΡΑΜΜΑΤΩΝ

	Αρχικό	Αρχικό δεδομένο	Τοποθετημένο εύρος	Εύρος ένδειξης
ΧΡΟΝΟΣ(TIME(MIN:SECOND))	0:00	15:00	5:00-99:00	0:00 - 99:59
ΤΑΧΥΤΗΤΑ(SPEED(K/h))	1.0	1.0	1.0-20	1.0-20
ΚΛΙΣΗ (INCLINE(SECTION))	0	0	0-16	0-16
ΑΠΟΣΤΑΣΗ(DISTANCE(KM))	0	1.0	0.5-99.9	0.00 - 99.9
ΠΑΛΜΟΣ(PULSE(hypo/min))	P	N/A	N/A	50-200
ΘΕΡΜΙΔΕΣ(CALORIE(THERM))	0	50	10-999	0 - 999

BODY TESTER:

Στην αρχική κατάσταση, πιέστε το πλήκτρο “PROGRAM” μέχρι η οθόνη εμφανίσει την ένδειξη FAT (Υπολογισμός Σωματικού Λίπους), πιέστε το πλήκτρο “MODE“για να εμφανιστούν τα F-1, F-2, F-3, F-4, F-5 (F-1 ΦΥΛΟ, F-2 ΗΛΙΚΙΑ, F-3 ΥΨΟΣ, F-4 ΒΑΡΟΣ, F-5 ΥΠΟΛΟΓΙΣΜΟΣ ΣΩΜΑΤΙΚΟΥ ΛΙΠΟΥΣ).

Πιέστε τα πλήκτρα “SPEED+”, “SPEED -” για να ρυθμίσετε τα F-1 – (ανατρέξτε στο παρακάτω διάγραμμα). Μόλις ολοκληρώσετε την ρύθμιση των F1-F4 πιέστε το πλήκτρο “MODE” για να ρυθμίσετε το F-5. κρατήστε τους αισθητήρες καρδιακού παλμού στις χειρολαβές και με τα δύο σας χέρια. Μετά από 3 δευτερόλεπτα η οθόνη θα εμφανίσει το δείκτη λίπους σώματος. Η μέτρηση του Δείκτης Λίπους Σώματος χρησιμοποιείται για να ελεγχθεί η σχέση μεταξύ του ύψους και του βάρους σας. Η μέτρηση του Δείκτης Λίπους Σώματος είναι κατάλληλη για άντρες και για γυναίκες. Για να ρυθμίσετε το βάρος ανάλογα με το φύλο σας. Το ιδανικό FAT είναι μεταξύ 20-25. Αν είστε κάτω από το 19, σημαίνει ότι είστε πολύ λεπτός -η. Αν είστε μεταξύ 25 και 29, αυτό σημαίνει ότι είστε υπέρβαρος –η. Αν είστε πάνω από 30, αυτό σημαίνει ότι είστε παχύσαρκος -η. (Τα στοιχεία αυτά είναι μόνο για αναφορά και δεν μπορεί να θεορηθεί ως ιατρικό δεδομένο).

F-1	Φύλο	01 άρρεν	02 θήλυ
F-2	Ηλικία	10------99	
F-3	Ύψος	100----200	
F-4	Βάρος	20-----150	
F-5	FAT	⩽19	Λεπτός
	FAT	=(20---25)	Κανονικός
	FAT	=(26---29)	Υπέρβαρος
	FAT	⩾30	Παχύσαρκος

ΛΕΙΤΟΥΡΓΙΑ ΚΛΕΙΔΙΟΥ ΑΣΦΑΛΕΙΑΣ:

Αφαιρέστε το Κλειδί Ασφαλείας από την κονσόλα ενώ ο διάδρομος είναι σε λειτουργία. Θα τον αναγκάσει να σταματήσει αμέσως. Όταν ο διάδρομος φτάσει σε πλήρη στάση, η οθόνη στην κονσόλα θα εμφανίσει την ένδειξη "———", και θα ηχήσει "B—B—", και ο διάδρομος θα σταματήσει. Προσαρμόστε τον μαγνήτη του κλειδιού ασφαλείας στην κονσόλα και ο διάδρομος θα είναι πάλι έτοιμος για λειτουργία.

ΛΕΙΤΟΥΡΓΙΑ ΕΞΟΙΚΟΝΟΜΗΣΗΣ ΕΝΕΡΓΕΙΑΣ:

Όταν ο διάδρομος είναι σε μη ενεργή κατάσταση για 10 λεπτά, θα εισέλθει σε κατάσταση εξοικονόμησης ενέργειας. Ενώ ο διάδρομος είναι σε αυτήν την κατάσταση, η κονσόλα θα κλείσει. Για να ξανανοίξει, πιέστε οποιοδήποτε πλήκτρο.

ΚΛΕΙΣΙΜΟ:

Η ισχύς του διαδρόμου μπορεί να απενεργοποιηθεί ανά πάσα στιγμή χωρίς τον κίνδυνο πρόκλησης βλάβης στον εξοπλισμό. Ακόμα και σε κατάσταση λειτουργίας (κατά τη διάρκεια της άσκησης).

ΠΡΟΣΟΧΗ:

1. Σας συνιστούμε να διατηρήσετε μία αργή ταχύτητα κατά την έναρξη της άσκησης και να κρατάτε τις χειρολαβές μέχρι να νοιώσετε άνετα και οικεία με τον διάδρομο.
2. Εισάγετε το μαγνήτη από το κλειδί ασφαλείας στην κονσόλα του διαδρόμου και συνδέστε το άλλο άκρο που περιέχει κλιπ στα ρούχα σας πριν ξεκινήσετε την προπόνησή σας. Για να τερματίσετε την προπόνησή σας, πιέστε το πλήκτρο STOP ή αφαιρέστε το κλειδί ασφαλείας. Ο διάδρομος θα σταματήσει αμέσως μόλις συμβεί κάποιο από αυτά.

ΟΔΗΓΙΕΣ ΑΣΚΗΣΗΣ

ΠΡΟΘΕΡΜΑΝΣΗ

Αν είστε άνω των 35 ετών, ή δεν έχετε πλήρη υγεία, ή είναι η πρώτη φορά άσκησης, παρακαλούμε να συμβουλευτείτε το γιατρό σας ή έναν επαγγελματία.

Πριν χρησιμοποιήσετε το διάδρομο, παρακαλούμε να μάθετε πώς να ελέγχετε το μηχάνημα. Γνωρίστε καλά πώς να ξεκινήσετε, να σταματήσετε, να ρυθμίσετε την ταχύτητα και ούτω καθεξής. Μη στέκεστε στο μηχάνημα αυτή τη στιγμή. Μετά από αυτά, μπορείτε να χρησιμοποιήσετε το μηχάνημα. Σταθείτε στα αντιολισθητικά στις δύο πλευρές και κρατήστε τις χειρολαβές και με τα δύο χέρια σας. Κρατήστε τον κινητήρα σε χαμηλή ταχύτητα περίπου 1,6 ~ 3,2 χλμ/ώρα, Στη συνέχεια, ελέγξτε τη λειτουργία του κινητήρα με το ένα πόδι. Αφού συνηθίσετε την ταχύτητα, τότε μπορείτε να ασκηθείτε στο μηχάνημα και μπορείτε να αυξήσετε την ταχύτητα μεταξύ 3 και 5 km / h. Κρατήστε την ταχύτητα περίπου 10 λεπτά και στη συνέχεια σταματήστε το μηχάνημα.

ΕΠΙΠΕΔΟ ΑΣΚΗΣΗΣ

Μάθετε πώς μπορείτε να ρυθμίσετε την ταχύτητα και την κλίση πριν από τη χρήση. Περπατήστε

περίπου 1 χλμ σε σταθερή ταχύτητα και σε αντίστροφη μέτρηση χρόνου, θα σας πάρει περίπου 15-25 λεπτά. Αν περπατήσετε με ταχύτητα 4,8 km/h θα σας πάρει περίπου 12 λεπτά ανά 1 χιλιόμετρο. Αν αισθάνεστε άνετα στη σταθερή ταχύτητα, μπορείτε να προσθέσετε ταχύτητα και κλίση. Μετά από 30 λεπτά, μπορείτε να έχετε μία καλή άσκηση. Σε αυτήν την κατάσταση, δεν μπορείτε να προσθέσετε πάρα πολύ ταχύτητα ή κλίση την ίδια στιγμή. Πρέπει να αισθάνεστε άνετα.

ΕΝΤΑΣΗ ΑΣΚΗΣΗΣ

Προθερμανθείτε με ταχύτητα 4,8 km/h για 2 λεπτά. Στη συνέχεια αυξήστε την ταχύτητα σε 5,3 km/h και συνεχίστε να περπατήστε για 2 λεπτά. Κατόπιν, αυξήστε την ταχύτητα στα 5,8 km/h και περπατήστε για 2 λεπτά. Μετά από αυτό, αυξήστε την ταχύτητα κατά 0,3 km/h ανά 2 λεπτά, μέχρι η αναπνοή σας να γίνει γρήγορη, αλλά δεν αισθάνεστε άνετα.

Κατανάλωση θερμίδων---Ο καλύτερος αποτελεσματικός τρόπος

Προθερμανθείτε για 5 λεπτά με ταχύτητα 4-4.8ΚΜ/Η. Στη συνέχεια αυξήστε την ταχύτητα κατά 0.3ΚΜ/Η ανά 2 λεπτά, μέχρι να είστε σε σταθερή ταχύτητα στην οποία θα αισθάνεστε άνετα για 45 λεπτά. Για βελτίωση της έντασης της κίνησης, μπορείτε να διατηρήσετε την ταχύτητα για 1 ώρα τηλεοπικού προγράμματος. Κατόπιν αυξήστε την ταχύτητα κατά 0.3ΚΜ/Η ανά διαφημιστικό χρονικό τμήμα. Μετά επιστρέψτε στην αρχική ταχύτητα . Μπορείτε να δείτε την καλύτερη απόδοση κατανάλωσης θερμίδων που καταναλώνονται σε κάθε διαφήμιση, και ποια είναι η αύξηση του καρδιακού παλμού. Τέλος, μπορείτε να ελαττώσετε την ταχύτητα βήμα προς βήμα για 4 λεπτά.

ΣΥΧΝΟΤΗΤΑ ΑΣΚΗΣΗΣ:

Με χρονικό κύκλο: 3-5 φορές/εβδομάδα, 15-60 λεπτά/άσκηση, συνθέτουν το επιστημονικό πρόγραμμα προπόνησης, όχι μόνο για το χόμπι σας.

Μπορείτε να ελέγξετε την ένταση που διατρέχει με την ρύθμιση της ταχύτητας και της κλίσης του διαδρόμου. Σας προτείνουμε να μην ορίσετε κλίση αρχικά. Η αύξηση της κλίσης είναι ο αποτελεσματικότερος τρόπος για την αύξηση της έντασης της άσκησης.

Συμβουλευτείτε το γιατρό σας ή τον επαγγελματία υγείας πριν από την έναρξη της προπόνηση σας. Θα σας βοηθήσουν να κάνετε την κατάλληλη άσκηση σε αντίστοιχο χρονικό διάγραμμα ανάλογα με την ηλικία και την κατάσταση της υγεία σας. Θα καθορίσουν την ταχύτητα και την ένταση της άσκησης.

Παρακαλούμε να σταματήσετε αμέσως, αν αισθανθείτε σφίξιμο στο στήθος, πόνος στο στήθος, ακανόνιστο καρδιακό παλμό, δυσκολία στην αναπνοή, ζάλη ή άλλη ενόχληση κατά τη διάρκεια της άσκησης. Θα πρέπει να συμβουλευτείτε τον γιατρό σας ή τον επαγγελματία υγείας άμεσα πριν συνεχίσετε την άσκηση.

Μπορείτε να επιλέξετε την κανονική ταχύτητα βαδίσματος ή την ταχύτητα τζόκινγκ, αν κάνετε πάντα προπόνηση με διάδρομο.

Αν δεν έχετε αρκετή εμπειρία ή επιβεβαιωμένη ταχύτητα άσκησης, μπορείτε να ακολουθήσετε τις οδηγίες :

Ταχύτητα 1.0-3.0KM/H	Όχι καλή φυσική κατάσταση
Ταχύτητα 3.0-4.5KM/H	Ελάχιστη κίνηση και άσκηση
Ταχύτητα 4.5-6.0KM/H	Κανονικό περπάτημα
Ταχύτητα 6.0-7.5KM/H	Γρήγορο περπάτημα
Ταχύτητα 7.5-9.0KM/H	Jogging
Ταχύτητα 9.0-12.0KM/H	Ενδιάμεση ταχύτητα τρεξίματος
Ταχύτητα 12.0-14.5KM/H	Έμπειρος δρομέας
Ταχύτητα 14.5-16.0KM/H	Εξαιρετικός δρομέας

Προειδοποίηση: Η ταχύτητα της κίνησης **≤6KM/H , κανονικό περπάτημα.** Η ταχύτητα της άσκησης **≥8.0KM/H , τρέξιμο.**

ΣΥΝΤΗΡΗΣΗ

Λογικός καθαρισμός / λίπανση πρέπει να γίνεται για να παραταθεί η διάρκια ζωής του διαδρόμου. Η απόδοση μεγιστοποιείται όταν το ταπέτο και το δάπεδο διατηρούνται όσο το δυνατόν πιο καθαρά.

ΠΡΟΣΟΧΗ: Η ΤΡΙΒΗ ΤΑΠΕΤΟΥ/ΔΑΠΕΔΟΥ ΜΠΟΡΕΙ ΝΑ ΔΙΑΔΡΑΜΑΤΙΣΕΙ ΣΗΜΑΝΤΙΚΟ ΡΟΛΟ ΣΤΗ ΛΕΙΤΟΥΡΓΙΑ ΚΑΙ ΤΗ ΔΙΑΡΚΕΙΑ ΖΩΗΣ ΤΟΥ ΔΙΑΔΡΟΜΟΥ ΣΑΣ ΚΑΙ ΓΙ' ΑΥΤΟ ΣΑΣ ΠΡΟΤΕΙΝΟΥΜΕ ΝΑ ΛΙΠΑΙΝΕΤΕ ΤΟ ΣΗΜΕΙΟ ΤΡΙΒΗΣ ΓΙΑ ΝΑ ΠΑΤΑΡΑΤΕΙΝΕΤΕ ΤΗΝ ΩΦΕΛΙΜΗ ΔΙΑΡΚΕΙΑ ΖΩΗΣ ΤΟΥ ΔΙΑΔΡΟΜΟΥ ΣΑΣ. ΑΜΕΛΕΙΑ ΤΗΣ ΛΙΠΑΝΣΗΣ ΜΠΟΡΕΙ ΝΑ ΑΚΥΡΩΣΕΙ ΤΗΝ ΕΓΓΥΗΣΗ ΣΑΣ.

ΠΡΟΕΙΔΟΠΟΙΗΣΗ: ΑΠΟΣΥΝΔΕΣΤΕ ΤΟ ΚΑΛΩΔΙΟ ΤΡΟΦΟΔΟΣΙΑΣ ΠΡΙΝ ΑΠΟ ΤΗ ΣΥΝΤΗΡΗΣΗ.

ΠΡΟΣΟΧΗ: ΣΤΑΜΑΤΗΣΤΕ ΤΟ ΔΙΑΔΡΟΜΟ ΠΡΙΝ ΤΗΝ ΑΝΑΔΙΠΛΩΣΗ.

ΜΕΤΑ ΑΠΟ ΚΑΘΕ ΧΡΗΣΗ

Μετά από τη χρήση, καθαρίστε και επιθεωρήστε ακολουθώντας τα παρακατω βήματα:

1) Απενεργοποιήστε το διάδρομο από το διακόπτη on/off, και στη συνέχεια αποσυνδέστε το καλώδιο τροφοδοσίας από την πρίζα.

2) Καθαρίστε το ταπέτο, το δάπεδο, το κάλυμμα του κινητήρα, και την κονσόλα με ένα υγρό πανί. Ποτέ μη χρησιμοποιείτε διαλυτικά καθώς μπορεί να προκληθούν βλάβες στο διάδρομο.

3) Επιθεωρήστε το καλώδιο τροφοδοσίας.

4) Βεβαιωθείτε ότι το καλώδιο τροφοδοσίας δεν είναι κάτω από το διάδρομο ή σε οποιαδήποτε άλλη περιοχή όπου μπορεί να κοπεί ή να πιεστεί.

5) Ελέγξτε την ένταση και την ευθυγράμμιση του ταπέτου. Βεβαιωθείτε ότι το ταπέτο του διαδρόμου δεν έχει ζημιά και μπορεί να βλάψει άλλα εξαρτήματα του διαδρόμου λόγω αποκέντρωσης.

ΓΕΝΙΚΟΣ ΚΑΘΑΡΙΣΜΟΣ

1) Χρησιμοποιήστε ένα μαλακό, υγρό πανί για να σκουπίσετε την άκρη του ταπέτου και την περιοχή μεταξύ ταπέτου και πλαισίου. Ένα ήπιο σαπούνι και νερό είναι η λύση για να καθαρίσετε το επάνω μέρος του ταπέτου. Αυτή η εργασία καθαρισμού πρέπει να γίνεται μία φορά το μήνα. Αφήστε το ταπέτο να στεγνώσει πριν από τη χρήση.
2) Σε μηνιαία βάση, καθαρίστε το κενό κάτω από τον διάδρομο για να αποτρέψετε την δημιουργία σκόνης. Μία φορά το χρόνο, μπορείτε να αφαιρέσετε το κάλυμμα του κινητήρα και να καθαρίσετε το εσωτερικό μέρος από σκόνη που μπορεί να έχει συσσωρευθεί.

ΓΕΝΙΚΗ ΦΡΟΝΤΙΔΑ

1) Ελέγξτε τα μέρη για φθορά πριν από την χρήση.
2) Δώστε ιδιαίτερη προσοχή στις βίδες συναρμολόγησης και βεβαιωθείτε ότι είναι σωστά σφιγμένες.
3) Αντικαταστήστε το ταπέτο αν έχει φθαρεί και οποιοδήποτε άλλο τμήμα.
4) Σε περίπτωση αμφιβολίας, μη χρησιμοποιήσετε το διάδρομο και επικοινωνήστε με την αντιπροσωπεία.

ΠΡΟΣΤΑΤΕΨΤΕ ΤΟ ΧΑΛΙ ΚΑΙ ΤΟ ΔΑΠΕΔΟ σε περίπτωση διαρροής. Αυτό το προϊόν είναι ένα μηχάνημα που περιέχει κινούμενα μέρη που έχουν λιπανθεί και θα μπορούσαν να έχουν διαρροή.

ΠΩΣ ΝΑ ΕΛΕΓΞΕΤΕ ΤΟ ΤΑΠΕΤΟ ΓΙΑ ΚΑΤΑΛΛΗΛΗ ΛΙΠΑΝΣΗ:

1. Αποσυνδέστε το διάδρομο από την παροχή ρεύματος.
2. Διπλώστε τον διάδρομο σε θέση αποθήκευσης.
3. Ελέγξτε την περιοχή κάτω από το ταπέτο.

Αν η περιοχή είναι λεία όταν την αγγίζετε, δεν χρειάζεται παραπάνω λίπανση.

Αν η περιοχή είναι στεγνή στην αφή, εφαρμόστε ένα κατάλληλο λιπαντικό σιλικόνης.

Σας συνιστούμε να χρησιμοποιήσετε ένα σπρέι σιλικόνης για την λίπανση του διαδρόμου σας. Αυτό μπορεί να αγοραστεί από οποιοδήποτε κατάστημα με όργανα γυμναστικής.

ΛΙΠΑΝΣΗ ΔΑΠΕΔΟΥ

Ο διάδρομος έχει λιπανθεί με λιπαντικό δαπέδου που χρειάζεται συνεχή συντήρηση. Η τριβή μεταξύ ταπέτου και δαπέδου έχει μεγάλη επίδραση στη ζωή του διαδρόμου. Συνιστούμε λίπανση του δαπέδου κάθε 3 μήνες. Αν χρησιμοποιείται το διάδρομο 3-5 φορές την εβδομάδα, τότε λιπαίνεται πίο συχνά (προτείνεται ανά 6-8 εβδομάδες). Τα βήματα είναι τα ακόλουθα:

a) Κλείστε την παροχή ρεύματος.
b) Στο πίσω μέρος του δαπέδου (απέναντι από την κονσόλα) και στις δύο πλευρές του πλαισίου υπάρχουν βίδες με κεφαλή Allen.
c) Γυρίστε αυτές τις βίδες αριστερόστροφα πέντε πλήρη περιστροφές για να απελευθερώσετε την

ένταση του ταπέτου.

d) Ανασηκώστε την άκρη του ταπέτου κατά περίπου 30 με 40 εκατοστά από το εμπρός κύλινδρο.

e) Εφαρμόστε 10ml λάδι σιλικόνης στην κάτω μεριά του ταπέτου και εκτείνεται από εμπρός προς τα πίσω.

f) Χαμηλώστε το ταπέτο και σφίξτε ξανά τις βίδες με κεφαλή Allen για να ρυθμίσετε την ένταση.

g) Ανοίξτε το διάδρομο με ταχύτητα 10kmh/6mph για 5-10 λεπτά.

h) Σκουπίστε την υπερβολική λίπανση.

i) Επαναλάβετε αν είναι απαραίτητο.

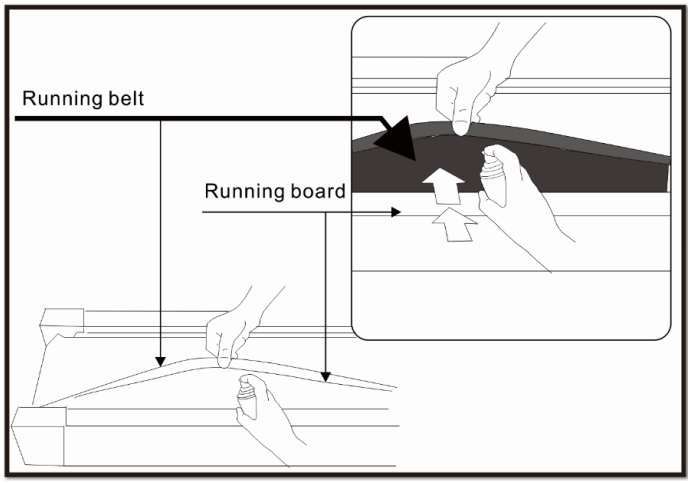

ΤΡΟΠΟΙ ΑΝΑΓΝΩΡΙΣΗΣ ΤΗΣ ΕΝΤΑΣΗΣ ΤΟΥ ΤΑΠΕΤΟΥ ΚΑΙ ΤΟΥ ΙΜΑΝΤΑ ΚΙΝΗΣΗΣ.

Όταν το ταπέτο ολισθαίνει, παρακαλούμε ακολουθήστε τα παρακάτω βήματα για να προσαρμόσετε το ταπέτο ή τον ιμάντα κίνησης.

a) Κλείστε την παροχή ρεύματος και ξεβιδώστε τις βίδες από το κάλυμμα κινητήρα. Στη συνέχεια, αφαιρέστε το κάλυμμα του κινητήρα.

b) Αυξήστε την ταχύτητα στα περίπου 3km/h. Ανεβείτε στο ταπέτο πιέζοντάς το και προσπαθόντας να σταματήσετε τον ιμάντα κίνησης. Αν το ταπέτο σταματά μαζί με τον εμπρός κύλινδρο, αλλά ο ιμάντας κίνησης συνεχίζει να κινείται, σημαίνει ότι ο ιμάντας κίνησης πρέπει να ρυθμιστεί.

c) Αυξήστε την ταχύτητα στα περίπου 3km/h. Ανεβείτε στο ταπέτο πιέζοντάς το και προσπαθόντας να σταματήσετε τον ιμάντα κίνησης. Αν το ταπέτο σταματά αλλά ο εμπρός κύλινδρος συνεχίζει να κινείται, αυτό σημαίνει ότι το ταπέτο πρέπει να ρυθμιστεί.

ΚΕΝΤΟΘΕΤΗΣΗ ΤΟΥ ΤΑΠΕΤΟΥ:

ΜΗΝ ΤΕΝΤΩΝΕΤΕ ΥΠΕΡΒΟΛΙΚΑ ΤΟ ΤΑΠΕΤΟ. Αυτό μπορεί να προκαλέσει μειωμένη απόδοση του κινητήρα και υπερβολική φθορά των κυλίνδρων.

ΚΕΝΤΟΘΕΤΗΣΗ ΤΟΥ ΤΑΠΕΤΟΥ:

● Τοποθετήστε το διάδρομο σε επίπεδη επιφάνεια.

● Αυξήστε την ταχύτητα στα 6kmh/3.5 mph.

● Αν το ταπέτο κινείται προς τα δεξιά, περιστρέψτε την δεξιά βίδα ρύθμισης κατά ένα τέταρτο της

περιστροφής δεξιόστροφα. Αν το ταπέτο δεν επιστρέφει στο κέντρο, ρυθμίστε ξανά.(Εικόνα Α)

● Αν το ταπέτο κινείται προς τα αριστερά, περιστρέψτε την αριστερή βίδα ρύθμισης κατά ένα τέταρτο της περιστροφής δεξιόστροφα. Αν το ταπέτο δεν επιστρέφει στο κέντρο, ρυθμίστε ξανά.(Εικόνα Β)

.

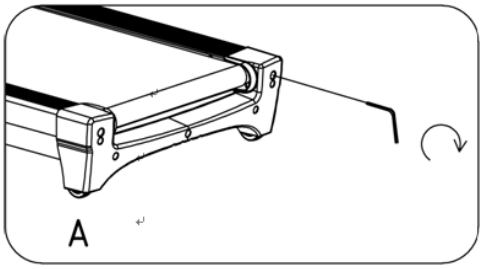

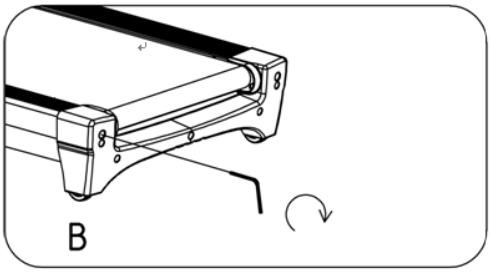

Εικόνα Α Αν το ταπέτο κινείται ΔΕΞΙΑ

Εικόνα Β Αν το ταπέτο κινείται ΑΡΙΣΤΕΡΑ

ΠΡΟΕΙΔΟΠΟΙΗΣΗ: ΠΑΝΤΑ ΝΑ ΑΠΟΣΥΝΔΕΕΤΕ ΤΟ ΔΙΑΔΡΟΜΟ ΑΠΟ ΤΗΝ ΠΡΙΖΑ ΠΡΙΝ ΤΟΝ ΚΑΘΑΡΙΣΜΟ Ή ΤΗΝ ΕΠΙΣΚΕΥΗ ΤΟΥ.

ΣΧΕΔΙΑΓΡΑΜΜΑ

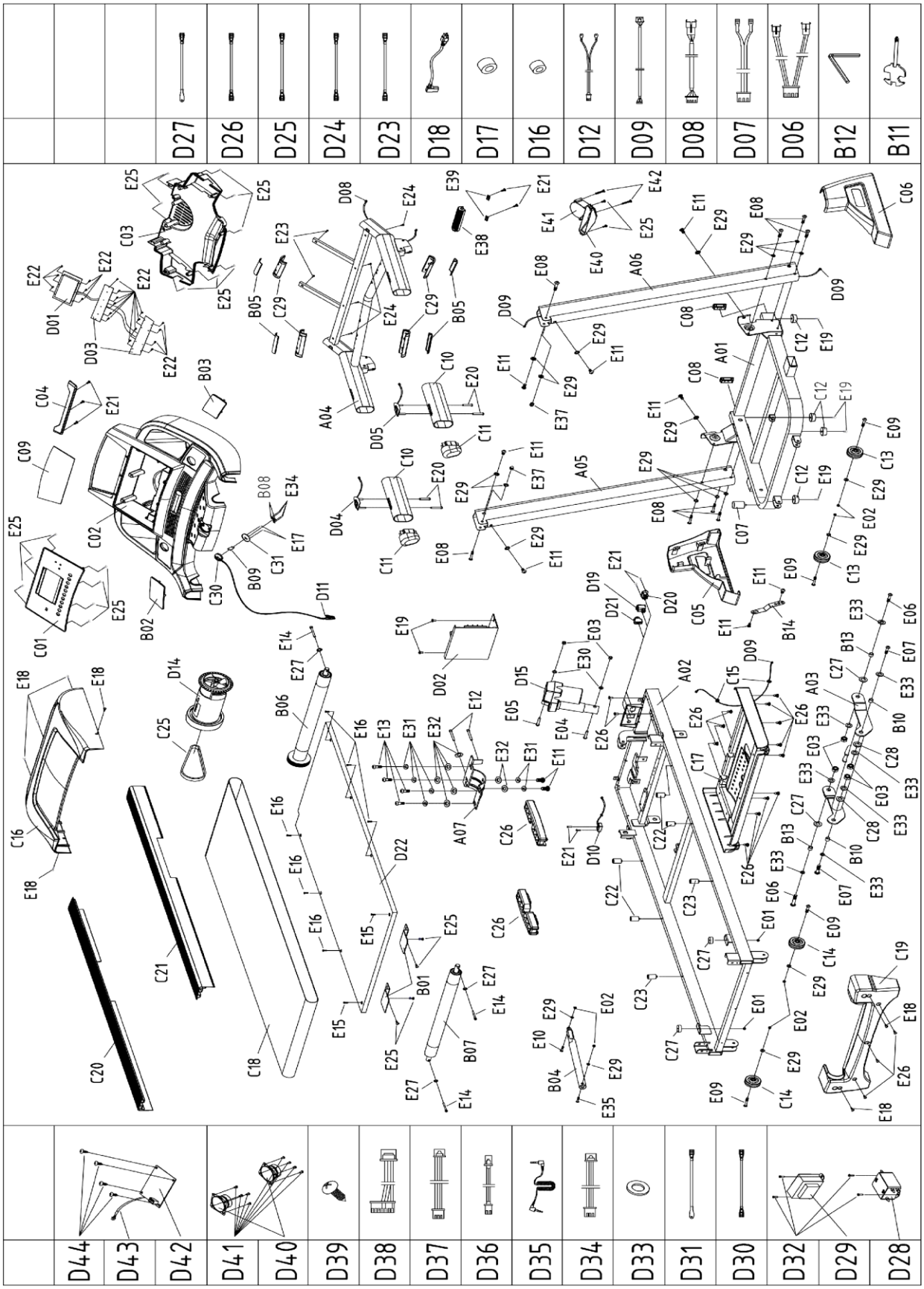

ΛΙΣΤΑ ΜΕΡΩΝ

A01	Base Frame		1	C23	Blue cushion		2
A02	Main Frame		1	C25	Motor belt		1
A03	Incline Frame		1	C26	Air cushion		2
A04	Computer Bracket		1	C27	Blue cushion		2
A05	Left Upright tube		1	C28	Plastic gasket		4
A06	Right Upright tube		1	C29	Handpulse grip sheet		4
A07	Motor Bracket		1	C30	Safety key		1
B01	Z shape plant		2	C31	Safety bracket		1
B02	Left speaker net		1	D01	Upper controller		1
B03	Right speaker net		1	D02	Lower controller		1
B04	Cylinder		1	D03	Console keyboard		1
B05	Circular handpulse sheet		4	D04	Handpulse with incine		1
B06	Front roller		1	D05	Handpulse with speed		1
B07	Rear roller		1	D06	Handpulse upper wire		1
B08	Iron sheet		2	D07	Handpulse bottom wire		2
B09	Copper sheet		1	D08	Console upper wire		1
B10	Bushing	φ15*φ10.2*9	2	D09	Console bottom wire		1
B11	Wrench w/ screw driver	S=13、14、15	1	D10	Speed sensor		1
B12	5# Allen Wrench	5mm	1	D11	Safety key		1
B13	Bushing	φ15*φ10.2*13	2	D12	Safety key wire		1
B14	Safety block		1	D14	DC motor		1
C01	Console panel		1	D15	Incline motor		1
C02	Console top cover		1	D16	Magnet ring		1
C03	Console bottom cover		1	D17	Magnet core		1
C04	Ipad holder		1	D18	Power wire		1
C05	Left upright tube cover		1	D19	Square switch		1
C06	Right upright tube cover		1	D20	Outlet		1
C07	Cylindrical cushion		1	D21	Overload protector		1
C08	Square plug		2	D22	Running board		1
C09	Mat		1	D23	AC single wire		1
C10	Foam bar		2	D24	AC single wire		2
C11	End cap		2	D25	AC single wire		1
C12	Foot pad		4	D26	AC single wire		1
C13	Transport wheel		2	D27	Grounding wire		1
C14	Adjustable wheel		2	D28	Filter	optional	1
C15	Ring protecting wire plug		2	D29	Inductance	optional	1
C16	Moter top cover		1	D30	Single wire	optional	1
C17	Motor bottom cover		1	D31	Grounding wire	optional	1
C18	Running belt		1	D32	Bolt	ST4.2*12 optional	4
C19	End cover		1	D33	Audio module fixed cap	optional	1
C20	Left side rail		1	D34	Audio output cables	optional	1
C21	Right side rail		1	D35	Mp3 wire	optional	1
C22	Black cushion		4	D36	USB power line	optional	1

D37	Earphone output cable	optional	1	E17	Bolt	ST3.5*10	2
D38	Volume control cable	optional	1	E18	Bolt	M5*8	7
D39	Bolt	ST2.9*6.0 optional	4	E19	Bolt	M5*16	6
D40	Speaker	optional	2	E20	Bolt	ST4.2*55	4
D41	Bolt	ST3.5*10 optional	8	E21	Bolt	ST2.9*8.0	9
D42	bluetooth module	optional	1	E22	Bolt	ST2.9*6.0	20
D43	bluetooth cable	optional	1	E23	Bolt	ST4.2*20	2
D44	Bolt	ST2.9*6.0 optional	4	E24	Bolt	ST4.2*30	4
E01	Nut	M6	2	E25	Bolt	ST4.2*12	21
E02	Nut	M8	6	E26	Bolt	ST4.2*12	17
E03	Nut	M10	6	E27	Flat washer	6	3
E04	Bolt	M10*60	1	E29	Flat washer	8	20
E05	Bolt	M10*45	1	E30	Flat washer	10	2
E06	Bolt	M10*50	2	E31	Spring washer	8	6
E07	Bolt	M10*30	2	E32	Flat washer grade C	8	7
E08	Bolt	M8*48	8	E33	Big washer grade C	φ10*φ26*2.0	8
E09	Bolt	M8*40	4	E34	Bolt	ST2.9*4	4
E10	Bolt	M8*30	1	E35	Bot	M8*45	1
E11	Bolt	M8*15	10	E37	Acorn nuts	M8	2
E12	Bolt	M8*40	2	E38	Fan cover		1
E13	Bolt	M8*20	4	E39	Fan cover fixing plate		2
E14	Bolt	M6*55	3	E40	Wind scooper		1
E15	Bolt	M6*40	2	E41	Fan		1
E16	Bolt	M6*25	6	E42	Bolt	ST4.2*40	2

ΕΠΙΛΥΣΗ ΠΡΟΒΛΗΜΑΤΩΝ

1. Δεν υπάρχει ένδειξη στην οθόνη μετά τη σύνδεση του διαδρόμου στην πρίζα:

a: Ελέγξτε την αυτόματη ασφάλεια. Αν η ασφάλεια είναι προς τα έξω, πιέστε την.

b: Παρακαλούμε βεβαιωθείτε ότι το φις του καλωδίου παροχής είναι συνδεδεμένο σωστά.

c: Παρακαλούμε βεβαιωθείτε ότι το καλώδιο από το τροφοδοτικό προς την κονσόλα έχει συνδεθεί σωστά.

d: Ελέγξτε το τροφοδοτικό. Αν είναι χαλασμένο, αντικαταστήστε το.

2. Ένδειξη E01: Αποτυχία λήψης σήματος από την κονσόλα προς το τροφοδοτικό.

a: Παρακαλούμε ελέγξτε το καλώδιο από την κονσόλα προς το τροφοδοτικό. Αν κάποιο καλώδιο έχει καταστραφεί, αλλάξτε το με νέο.

b: Ελέγξτε τα ηλεκτρονικά μέρη της κονσόλας. Αν είναι κατεστραμμένα, αντικαταστήστε τα.

c: Αλλάξτε το τροφοδοτικό.

3. Ένδειξη E02: Προστασία υπερφόρτωσης ή πρόβλημα του κινητήρα

a: Ελέγξτε το καλώδιο από τον κινητήρα. Συνδέστε τα καλώδια σωστά. Αν δεν υπάρχει πρόβλημα με την σύνδεση των καλωδίων, αλλάξτε κινητήρα.

b: Αν υπάρχει άσχημη μυρωδιά από το τροφοδοτικό, αν το IGBT έχει βραχυκυκλωθεί, αλλάξτε το τροφοδοτικό.

c: Παρακαλούμε βεβαιωθείτε ότι η τάση παροχής είναι η σωστή.

4. Ένδειξη E03: Έλλειψη σήματος

a: Αν η ένδειξη E03 εμφανιστεί μετά από 5-8 δευτερόλεπτα από την εκκίνηση, αυτό σημαίνει αποτυχία λήψης σήματος. Παρακαλούμε ελέγξτε τον αισθητήρα στον τροχό του κινητήρα. Αποσυνδέστε τον και επανασυνδέστε τον. Αν ο αισθητήρας δεν λειτουργεί σωστά αλλάξτε τον.

b: Το σήμα στην κονσόλα είναι λάθος. Αλλάξτε το τροφοδοτικό.

5. Ένδειξη E04: Αποτυχία λειτουργίας της κλίσης.

a: Παρακαλούμε ελέγξτε αν το καλώδιο σήματος του κινητήρα κλίσης είναι συνδεδεμένο σωστά.

b: Παρακαλούμε ελέγξτε αν η γραμμή παροχής του κινητήρα κλίσης είναι συνδεδεμένη σωστά.

c: Παρακαλούμε ελέγξτε τα καλώδια του κινητήρα κλίσης. Αλλάξτε τα καλώδια ή τοποθετήστε νέο κινητήρα κλίσης.

d: Αλλάξτε το τροφοδοτικό.

e: Αν τα καλώδια είναι συνδεδεμένα σωστά, παρακαλούμε επαναφέρετε το πλήκτρο του τροφοδοτικού και δοκιμάστε ξανά.

6. Ένδειξη E05: Προστασία υπερφόρτωσης.

a: Μπορεί το ρεύμα να είναι πολύ ισχυρό. Το ίδιο το σύστημα προστατεύεται. Παρακαλούμε κάντε επανεκκίνηση του διαδρόμου.

b: Μπορεί ένα μέρος της συσκευής να είναι κλειδωμένο και έχει ως αποτέλεσμα το πρόβλημα του κινητήρα. Παρακαλούμε προσθέστε λάδι στον κινητήρα και επανεκκινήστε.

c: Ελέγξτε αν υπάρχει άσχημη οσμή από τον κινητήρα. Αν υπάρχει, αλλάξτε τον κινητήρα.

d: Ελέγξτε αν υπάρχει άσχημη οσμή από το τροφοδοτικό. Αν υπάρχει αλλάξτε το τροφοδοτικό.

7. Δεν είναι δυνατή η εκκίνηση του διαδρόμου: Αφού πιέσετε το πλήκτρο start, ο χρόνος μετράει, αλλά ο κινητήρας δε λειτουργεί και δεν υπάρχει κανένας αριθμός σφάλματος στην οθόνη.

a: Παρακαλούμε ελέγξτε αν το καλώδιο του κινητήρα αν είναι συνδεδεμένο σωστά.

b: Παρακαλούμε ελέγξτε την ασφάλεια του τροφοδοτικού. Αν έχει καταστραφεί, αντικαταστήστε την.

c: Παρακαλούμε ελέγξτε το IGBT του τροφοδοτικού. Αν έχει καταστραφεί, αλλάξτε το ή αντικαταστήστε το τροφοδοτικό.

ΕΓΓΥΗΣΗ

ΕΓΓΥΗΣΗ ΓΝΗΣΙΟΤΗΤΑΣ ΚΑΙ ΤΕΧΝΙΚΗΣ ΥΠΟΣΤΗΡΙΞΗΣ

ΕΓΓΥΗΣΗ ΚΑΙ ΧΡΟΝΙΚΗ ΔΙΑΡΚΕΙΑ ΑΥΤΗΣ

Η ΜΕΚΜΑ Α.Ε. εγγυάται όλα τα μέρη του διαδρόμου, για μια χρονική περίοδο που αναφέρεται κατωτέρω, από την ημερομηνία αγοράς, όπως καθορίζεται από το παραστατικό πώλησης. Η ΜΕΚΜΑ Α.Ε. αναλαμβάνει να επισκευάσει το μηχάνημα δωρεάν σε περίπτωση βλάβης που οφείλεται αποκλειστικά σε σφάλμα κατασκευής. Η εγγύηση καλύπτει το κόστος των ανταλλακτικών και την εργασία αποκατάστασης της βλάβης. Ο έλεγχος και η ρύθμιση του μηχανήματος βαραίνει τον πελάτη. Η ευθύνη της ΜΕΚΜΑ Α.Ε. περιλαμβάνει νέα ή ανακατασκευασμένα μέρη, στην επιλογή της, και τεχνική υποστήριξη στην αντιπροσωπεία και στους εμπόρους της για τη συντήρηση του μηχανήματος. Εν τη απουσία ενός εμπόρου, της αντιπροσωπείας ή της παροχής υπηρεσιών επισκευής, αυτές οι εγγυήσεις θα αντιμετωπιστούν άμεσα από την ΜΕΚΜΑ Α.Ε.. Η περίοδος εξουσιοδότησης ισχύει ως ακολούθως:

Η χρονική διάρκεια της ΕΓΓΥΗΣΗΣ για οικιακή χρήση είναι:

Πλαίσιο 5 έτη

Μοτέρ 5 έτη

Ηλεκτρονικά μέρη 2 έτη

Λοιπά μέρη 2 έτη

ΟΡΟΙ ΕΓΓΥΗΣΗΣ

Η παρούσα εγγύηση ισχύει μόνο εφ' όσον:

1. Επιδειχθεί από τον αγοραστή η νόμιμη απόδειξη αγοράς του μηχανήματος (Τιμολόγιο, Δελτίο Αποστολής ή Δελτίο Λιανικής Πώλησης) που αναφέρει την ημερομηνία αγοράς, τον τύπο του μηχανήματος και τον αριθμό κατασκευής (serial number) αν υπάρχει. Η εγγύηση ισχύει μόνο για τον πρώτο αγοραστή και οπωσδήποτε αποκλείεται η μεταβίβαση της εγγύησης σε τρίτο.
2. Κατάλληλη χρήση του διαδρόμου σύμφωνα με τις οδηγίες που παρέχονται σε αυτό το εγχειρίδιο.
3. Κατάλληλη εγκατάσταση από μια εξουσιοδοτημένη επιχείρηση υπηρεσιών σύμφωνα με τις οδηγίες που παρέχονται στον διάδρομο και όλους τους τοπικούς ηλεκτρικούς κώδικες.
4. Κατάλληλη σύνδεση σε μια γειωμένη παροχή ηλεκτρικού ρεύματος ικανοποιητικής τάσης, αντικατάσταση των κατεστραμμένων ασφαλειών, επισκευή των χαλαρών συνδέσεων ή των ατελειών που συνδέονται με καλώδιο σε σπίτι.
5. Η εταιρεία διατηρεί το δικαίωμα να καθορίζει αυτή και κατά την κρίση της, την αντικατάσταση ή την επισκευή των ανταλλακτικών, καθώς επίσης, τον τόπο, τον χρόνο και τον τρόπο επισκευής. Ρητώς αναφέρεται ότι αποκλείεται κάθε είδους απαίτηση για αποζημίωση, λόγω προσωρινής έλλειψης ανταλλακτικών και καθυστέρησης αποκατάστασης της βλάβης.
6. Οι ζημίες του διαδρόμου τελειώνουν κατά τη διάρκεια της μεταφοράς και της εγκατάστασης.

ΕΚΠΛΗΡΩΣΗ ΤΗΣ ΕΓΓΥΗΣΗΣ

Η επισκευή του μηχανήματος μπορεί να γίνει:

1. Στο τμήμα service της εταιρείας μας. Η μεταφορά του μηχανήματος από και προς το τμήμα επισκευών, γίνεται με ευθύνη και έξοδα του πελάτη, ο οποίος είναι υπεύθυνος για την σωστή συσκευασία κατά την μεταφορά στην αντιπροσωπεία. Η εταιρεία δεν ευθύνεται για τυχόν ζημιές κατά την μεταφορά από τρίτο.
2. Με μετάβαση του τεχνικού της εταιρείας στο χώρο του πελάτη. Ο χρόνος μετάβασης και τα έξοδα κίνησής του τεχνικού βαραίνουν τον πελάτη και καθορίζονται από τον ισχύοντα τιμοκατάλογο επισκευών της εταιρείας μας.

ΕΞΑΙΡΕΣΕΙΣ ΤΗΣ ΕΓΓΥΗΣΗΣ

Η παρούσα εγγύηση δεν καλύπτει:

1. Πλαστικά ή ελαστικά μέρη (π.χ. ταπέτο, προστατευτικά καλύμματα).
2. Επακόλουθες, παράλληλες ή τυχαίες ζημιές όπως ζημιές ιδιοκτησίας.
3. Αποζημίωση υπηρεσιών στον καταναλωτή για όσο χρόνο δεν λειτουργεί το μηχάνημα.

ΔΕΝ ΙΣΧΥΕΙ οπωσδήποτε η παρούσα εγγύηση, στις παρακάτω περιπτώσεις:

1. Όταν η βλάβη είναι αποτέλεσμα μετατροπών, κακής χρήσης, κακής συντήρησης.
2. Όταν το μηχάνημα ανοιχτεί ή επισκευαστεί από τρίτους.
3. Όταν η βλάβη προέρχεται από αμέλεια του χρήστη.
4. Όταν έχει χρησιμοποιηθεί ρεύμα διαφορετικής τάσης και όταν δεν έχει γίνει κατάλληλη σύνδεση σε μία γειωμένη παροχή ηλεκτρικού ρεύματος ικανοποιητικής τάσης, αντικατάσταση των κατεστραμμένων ασφαλειών, επισκευή των χαλαρών συνδέσεων ή των ατελειών που συνδέονται με καλώδιο σε σπίτι.
5. Όταν γενικώς δεν έχουν ακολουθηθεί οι οδηγίες χρήσης που αναγράφονται στο εγχειρίδιο.
6. Όταν η συσκευή χρησιμοποιείται σε γυμναστήρια, γυμναστικούς συλλόγους, studios, ή άλλη εμπορική ή επαγγελματική χρήση.

ΕΠΙΣΚΕΥΗ

Κρατήστε την απόδειξη αγοράς σας (ή αντίγραφό της). Αν η υπηρεσία επισκευής εκτελείται, είναι στο συμφέρον σας να λάβετε και να κρατάτε όλες τις αποδείξεις. Αυτή η γραπτή εγγύηση σας δίνει τα συγκεκριμένα νόμιμα δικαιώματα. Μπορείτε επίσης να έχετε άλλα δικαιώματα που ποικίλλουν από κράτος σε κράτος. Η υπηρεσία επισκευής κάτω από αυτήν την εγγύηση πρέπει να ληφθεί με την ακολουθία αυτών των βημάτων, σε εντολή:

1. Επικοινωνήστε με τον εξουσιοδοτημένο έμπορο. Ή
2. Ελάτε σε επαφή με το τμήμα service (210) 2758228.

ΜΗ ΣΤΕΙΛΕΤΕ ΟΠΟΙΟΔΗΠΟΤΕ ΔΙΑΔΡΟΜΟ ΣΤΗΝ ΑΝΤΙΠΡΟΣΩΠΕΙΑ ΧΩΡΙΣ ΠΡΟΗΓΟΥΜΕΝΗ ΕΓΚΡΙΣΗ.

Όλοι οι διάδρομοι που φθάνουν χωρίς έγκριση θα απορρίπτονται.

Για περισσότερες πληροφορίες, ή για να έρθει σε επαφή μαζί σας το τμήμα service, επικοινωνήστε στο:

ΜΕΚΜΑ Α.Ε.
Γρ. Λαμπράκη 21 Λυκόβρυση Τ.Κ. 14123
Τηλ. (210) 2758228 – Fax (210)2774798
E-mail: service@mekma.gr

Τα χαρακτηριστικά γνωρίσματα ή οι προδιαγραφές προϊόντων όπως περιγράφονται ή επεξηγούνται υπόκεινται σε αλλαγή από τον κατασκευαστή χωρίς ειδοποίηση.

Προϊόν:…**Pegasus MT-648**…….

Ημερομηνία αγοράς:……..

Σφραγίδα και υπογραφή καταστήματος